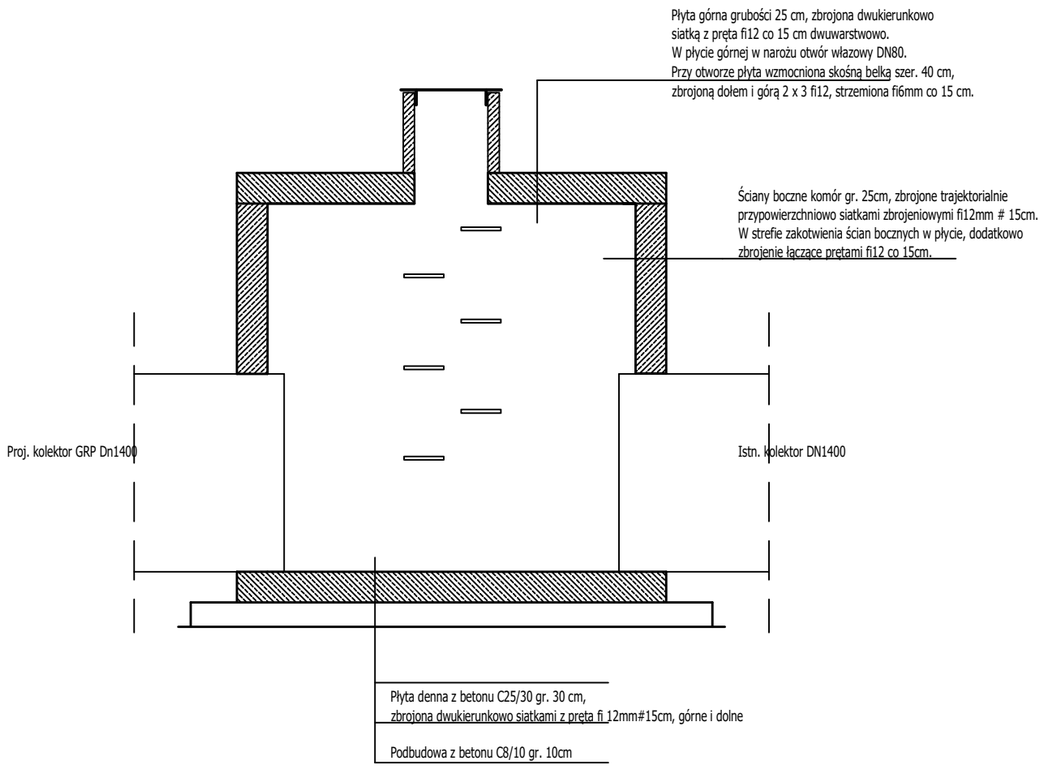
Płyta górna grubości 25 cm, zbrojona dwukierunkowo
siatką z pręta fi12 co 15 cm dwuwarstwowo.
W płycie górnej w narożu otwór włazowy DN80.
Przy otworze płyta wzmocniona skośną belką szer. 40 cm,
zbrojoną dołem i górą 2 x 3 fi12, strzemiona fi6mm co 15 cm.
Ściany boczne komór gr. 25cm, zbrojone trajektorialnie
przypowierzchniowo siatkami zbrojeniowymi fi12mm # 15cm.
W strefie zakotwienia ścian bocznych w płycie, dodatkowo
zbrojenie łączące prętami fi12 co 15cm.
Proj. kolektor GRP Dn1400
Istn. kolektor DN1400
Płyta denna z betonu C25/30 gr. 30 cm,
zbrojona dwukierunkowo siatkami z pręta fi 12mm#15cm, górne i dolne
Podbudowa z betonu C8/10 gr. 10cm

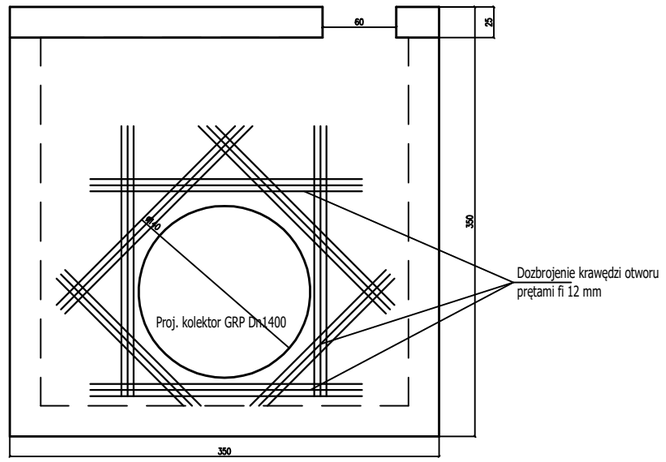
60
25
350
Proj. kolektor GRP Dn1400
Dozbrojenie krawędzi otworu
prętami fi 12 mm
350

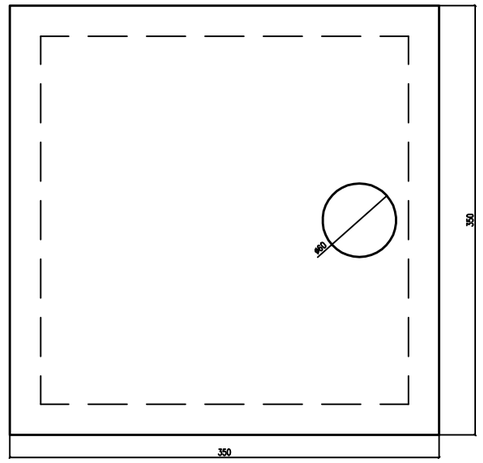
350
350

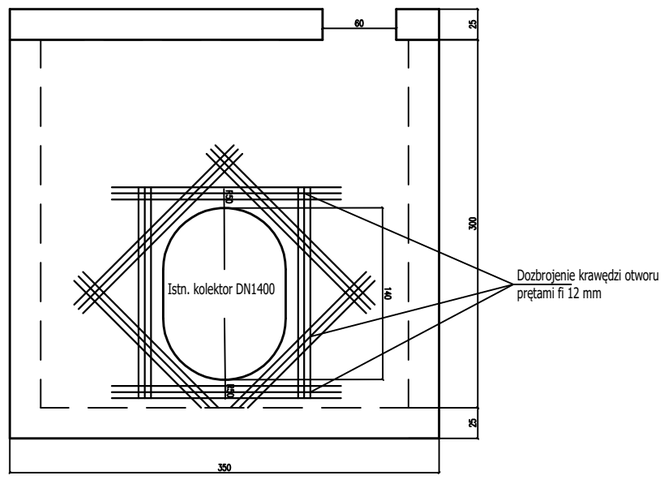
60
25
300
Istn. kolektor DN1400
140
Dozbrojenie krawędzi otworu
prętami fi 12 mm
25
350