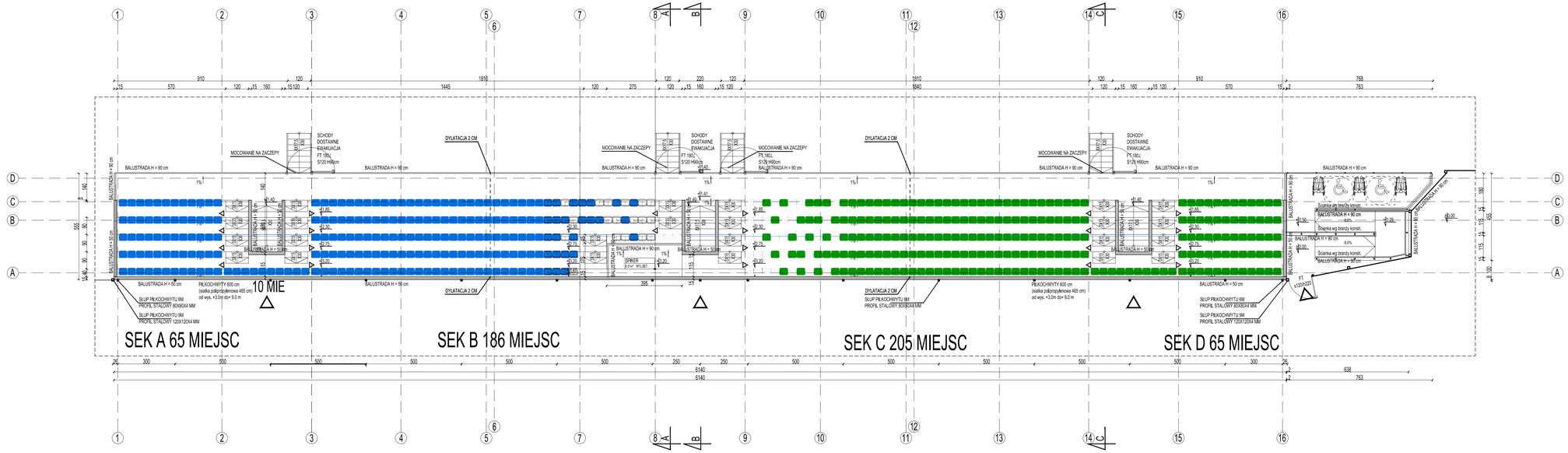

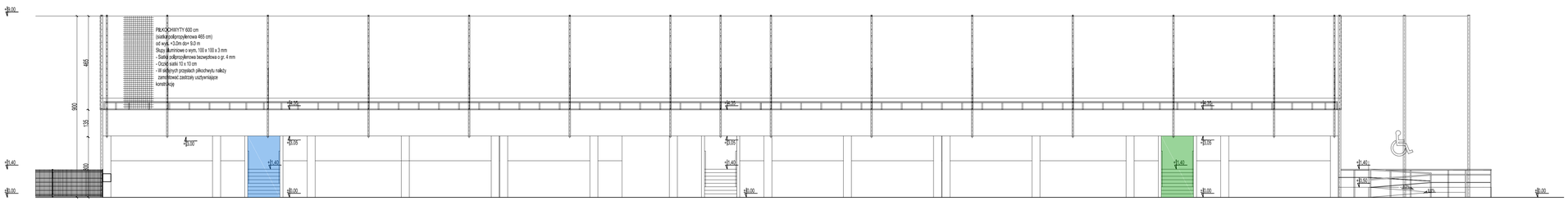

ELEWACJA ZACHODNIA SKALA 1:100

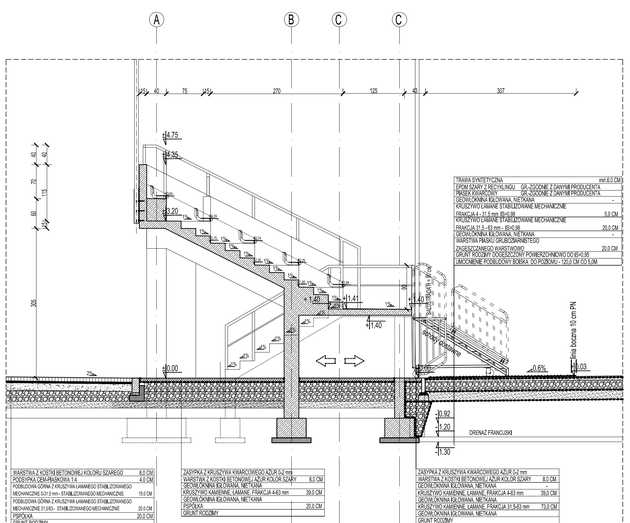

PRZEKRÓJ C-C

DETAL A

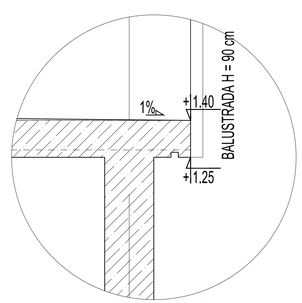

SKALA 1:10

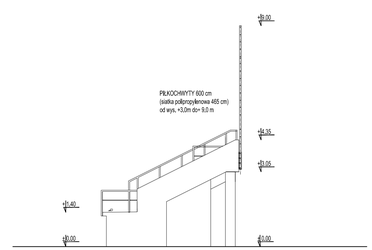

ELEWACJA PÓŁNOCNA SKALA 1:100

PRACOWNIA PROJEKTOWA "VITARO"			
Temat i adres inwestycji:	MODERNIZACJA STADONU MIEJSKIEGO W WYSZKOWIE PRZY UL. TADEUSZA KOŚCIUSZKI NA: 07-200 WYSZKÓW - ETAP I: BUDOWA BUDYNKU BIOZNIESIONI DLA PEŁNI HOŻNEJ I FUTBOLU AMERYKAŃSKIEGO WRAZ Z PRZYNALEŻNĄ INFRASTRUKTURĄ TECHNICZNĄ, ZLOKALIZOWANA NA CZĘŚCIACH O NR EW: 3000/36, 47/121, 47/123, 47/127, 47/129 OBRĘB EWIDENCJI 0001, WYSZKÓW.		Data: V/ 2019
Adres inwestora:	GMINA WYSZKÓW ALEJA HOŻA 2 07-200 WYSZKÓW	Nr rys. A - PW - 5	Branża / Etap ARCH / PW
Rysunek:	ELEWACJA WSCHODNIA, ELEWACJA PÓŁNOCNA, PRZEKRÓJ C-C.	SKALA: 1:100	
Branża	Projektant:	Nr uprawnień:	Podpis:
Projektant:	mgr inż. arch. Iwona Wieruba - Kowalska SIT. S.C. ul. Kościuszki 47/3 07-200 Wyszków. Bez pieczątki nie jest ważne.	217/74 LVI	
Asystent:	mgr inż. arch. Karol Gomera		