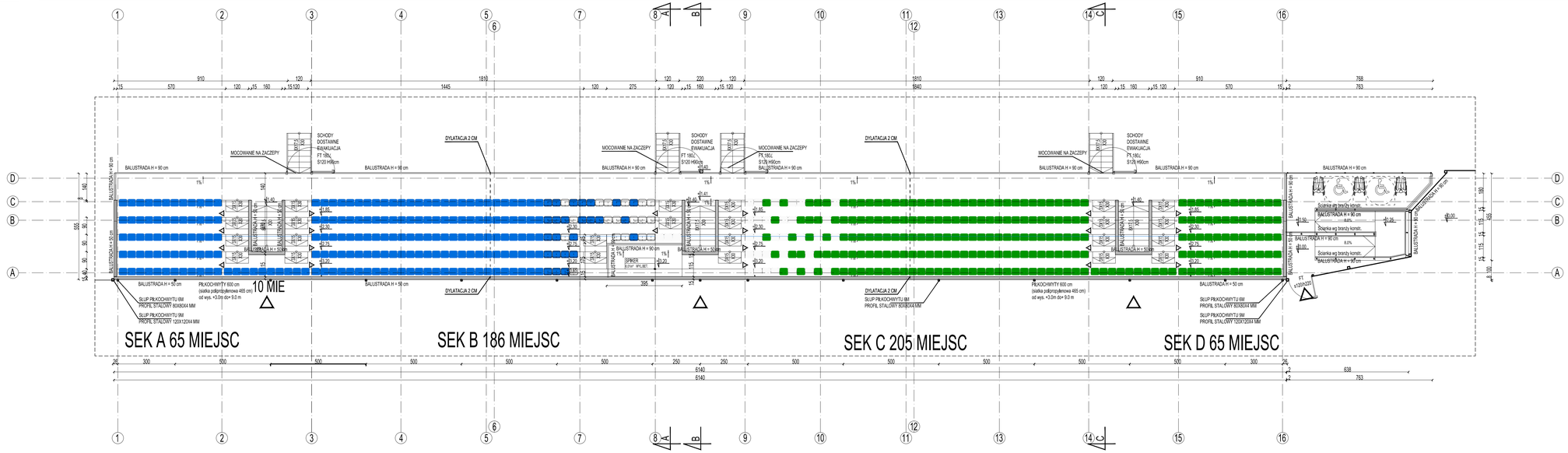

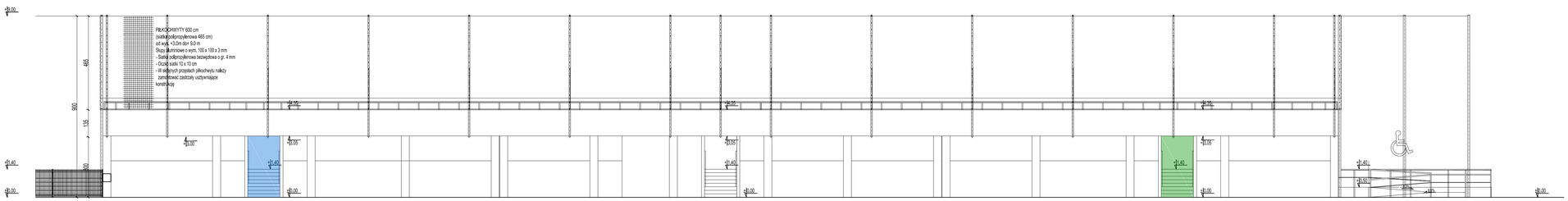

ELEWACJA ZACHODNIA SKALA 1:100

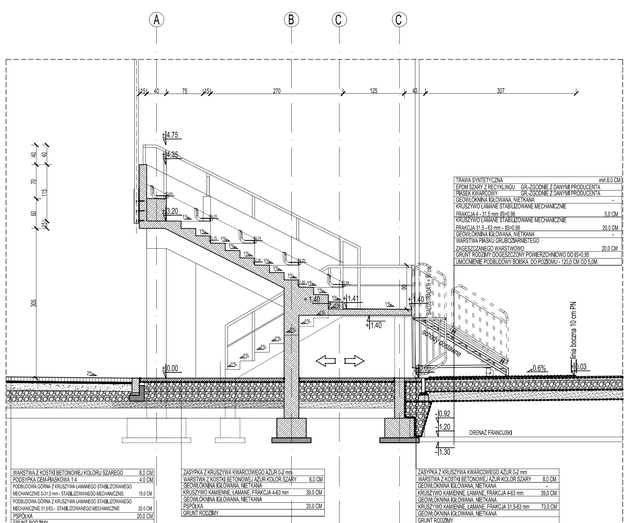

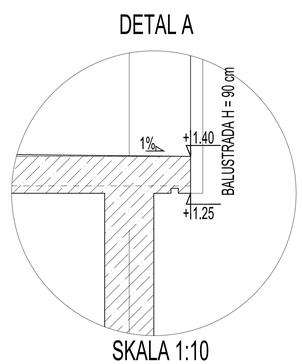

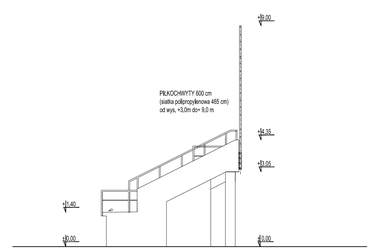

ELEWACJA PÓŁNOCNA SKALA 1:100

PRACOWNIA PROJEKTOWA "VITARO"			
Temat i adres inwestycji:	MODERNIZACJA STADONU MIEJSKIEGO W WYSZKOWIE PRZY UL. TADEUSZA KOŚCIUSZKI NA: 07-200 WYSZKÓW - ETAP I: BUDOWA BUDYNKU BIOZNIESIONU DLA PEŁNI KOŃCZEŃ I FUTBOLU AMERYKAŃSKIEGO WRAZ Z PRZYŁĄCZEŃ INFRASTRUKTURY TECHNICZNEJ, ZLOKALIZOWANA NA DZIAŁKACH O NR EIP: 3000/36, 47/121, 47/123, 47/127, 47/129 OBRĘB EWIDENCJI 0001, WYSZKÓW.		Data: V/ 2019
Adres inwestora:	GMINA WYSZKÓW ALEJA ROZ 2 07-200 WYSZKÓW	Nr rys. A - PB- 5	Branża / Etap ARCH / PB
Rysunek:	ELEWACJA WSCHODNIA, ELEWACJA PÓŁNOCNA, PRZEKRÓJ C-C.	SKALA: 1:100	
Branża	Projektant:	Nr uprawnień:	Podpis:
Projektant:	mgr inż. arch. Iwona Wieroska - Kowalska SIT. R.P. w specyfikacji architektonicznej - Bo projektowania bez sprzeczności.	211774/ LVI	
Asystent:	mgr inż. arch. Karol Gomera		