TEL- FRO inż. Jan Frończuk „Sieci telekomunikacyjne Projektowanie, Nadzory”
ul. Kasprowicza 13, 21-500 Biała Podlaska
tel. 505 011 461

PROJEKT BUDOWLANY

Przebudowa ul. Akacjowej w Leszczydole Nowinach i ul. Brzozowej w Leszczydole Pustki gm. Wyszków.

Usunięcie kolizji linii telekomunikacyjnej.

INWESTOR	**Gmina Wyszków** **Aleja Róż 2, 07-200 Wyszków**		
ADRES OBIEKTU	**Ulica Akacjowa w miejscowości Leszczydole Nowiny, ulica Brzozowa w miejscowości Leszczydole Pustki**		
NR DZIAŁEK	557/2,558/2, 559/2,559/5,568,569/1 – obręb Leszczydół Nowiny; 54/2 – obręb Leszczydół Pustki	BRANŻA	**Telekomunika-cyjna**
FUNKCJA	IMIĘ I NAZWISKO	NR UPRAWNIEŃ	PODPIS
PROJEKTANT branży telekom.	**inż. JAN FROŃCZUK**	**0729/97/U** w specjalności telekomunikacyjnej	
SPRAWDZAJĄCY branży telekom.	**inż. LESZEK PARCHOMIUK**	**LUB/0055/ZHOT/07** w specjalności telekomunikacyjnej	

Biała Podlaska, marzec 2016r

Egz. nr

1. OŚWIADCZENIE PROJEKTANTA

Zgodnie z art. 20 ust. 4 Ustawy Prawo Budowlane
Projektant: **Jan Frończuk**
posiadający uprawnienia budowlane: do projektowania **w specjalności telekomunikacyjnej**
o numerze ewidencyjnym: **0729/97/U**
będący członkiem Izby Budowlanej o numerze członkowskim: **LUB/BT/0169/05**
oświadcza, że niniejszy projekt został wykonany zgodnie z umową, obowiązującymi przepisami techniczno budowlanymi i wytycznymi oraz zasadami wiedzy technicznej
i jest kompletny z punktu widzenia celu, któremu ma służyć.

Data……. podpis: ……..

2. OŚWIADCZENIE SPRAWDZAJĄCEGO

Zgodnie z art. 20 ust. 4 Ustawy Prawo Budowlane
Sprawdzający: **Leszek Parchomiuk**
posiadający uprawnienia budowlane: do projektowania **w specjalności telekomunikacyjnej**
o numerze ewidencyjnym: **LUB/0055/ZHOT/07**
będący członkiem Izby Budowlanej o numerze członkowskim: **LUBBT/0145/08**
oświadcza, że niniejszy projekt został wykonany zgodnie z umową, obowiązującymi przepisami techniczno budowlanymi i wytycznymi oraz zasadami wiedzy technicznej
i jest kompletny z punktu widzenia celu, któremu ma służyć.

Data……. podpis: ……..

Zawartość opracowania

Oświadczenie projektantów - branża teletechniczna 2

I. CZĘŚĆ OPISOWA 4

1. PROJEKT ZAGOSPODAROWANIA TERENU 5
   1. Przedmiot inwestycji, zakres zamierzenia budowlanego oraz kolejność realizacji obiektów 5
      1.1. Przedmiot inwestycji 5
      1.2. Przepisy formalno-prawne 5
      1.3. Lokalizacja inwestycji 5
      1.4. Inwestor 5
      1.5. Ogólny zakres zamierzenia budowlanego 6
      1.6. Kolejność realizacji inwestycji 6
   2. Istniejący stan zagospodarowania terenu 6
      2.1. Opis istniejącego stanu zagospodarowania terenu 6
   3. Projektowane zagospodarowanie terenu 6
      3.1. Założenia przyjęte do projektowania 6
      3.2. Przebudowa kabli rozdzielczych i abonenckich 6
      3.3. Zakres rzeczowy inwestycji 7
      3.4. Pomiary elektryczne 7
      3.5. Uzgodnienia 7
      3.6. Warunki bezpieczeństwa i higieny pracy 7
      3.7. Przewidywane oddziaływanie inwestycji na środowisko 7
      3.8. Uwagi końcowe 8
   4. INFORMACJA DOTYCZĄCA BEZPIECZEŃSTWA I OCHRONY ZDROWIA 9
   5. WYKAZ PODSTAWOWYCH MATERIAŁÓW 12

II. ZAŁĄCZNIKI 14

1. Warunki techniczne przebudowy i zabezpieczenia sieci wydane przez Orange Polska S.A 15
2. Opinia Zespołu Koordynującego ds. Uzgodnienia Dokumentacji Projektowej 20
3. Uprawnienia projektanta i sprawdzajacego oraz przynależności do izby inżynierów budownictwa – branża telekomunikacyjna 22

III. CZĘŚĆ RYSUNKOWA 28

Rys. nr 1 - Orientacja 29
Rys. nr 2- Projekt zagospodarowaniaterenu zał ZUD - mapa w skali 1:1000 30
Rys. nr 3-Trasa przebudowy linii telekomunikacyjnej - mapa w skali 1:500 34
Rys. nr 4 - Schemat rozwinięty projektowanej sieci rozdzielczej. 39
Rys. nr 5 - Schemat rozwinięty projektowanej sieci abonenckiej. 40

Projekt zawiera 46 ponumerowanych stron.

I. CZĘŚĆ OPISOWA

OPIS TECHNICZNY
do projektu budowlanego dla zadania: Przebudowa ul. Akacjowej w Leszczydole Nowinach i ul. Akacjowej w Leszczydole Pustki.
- w zakresie usunięcia kolizji linii telekomunikacyjnej Orange Polska S.A.

1. PROJEKT ZAGOSPODAROWANIA TERENU

1. Przedmiot inwestycji, zakres zamierzenia budowlanego oraz kolejność realizacji obiektów.

1.1. Przedmiot inwestycji.

Przedmiotem inwestycji jest przebudowa ulicy Akacjowej w Leszczydole Nowinach i ulicy Brzozowej w Leszczydole Nowinach gmina Wyszków. Niniejsza dokumentacja stanowi część Projektu Budowlanego i obejmuje zakres robót ***branży telekomunikacyjnej*** dla przedmiotowej inwestycji. Branża drogowa objęta jest odrębną dokumentacją projektową.

1.2. Przepisy formalno-prawne.

- Ustawa z dnia 7 lipca 1994 r. – Prawo budowlane (tekst jednolity Dz. U. Nr 243 poz. 1623 z 2010r.)
- Ustawa z dnia 10 kwietnia 2003 r. o szczególnych zasadach przygotowania i realizacji inwestycji w zakresie dróg publicznych (Dz.U. Nr 80 z 2003 r., poz. 721)
- Ustawa z dnia 21 marca 1985 r. o drogach publicznych (tekst jednolity: Dz. U. 2007 r. Nr 19, poz. 115),
- Ustawa z dnia 27 marca 2003 r. o planowaniu i zagospodarowaniu przestrzennym (Dz. U. 2003r. Nr 80 poz. 717 z późniejszymi zmianami),
- Rozporządzenie Ministra Infrastruktury z dnia 26 października 2005 r. w sprawie warunków technicznych, jakim powinny odpowiadać telekomunikacyjne obiekty budowlane i ich usytuowanie .
- Normy zakładowe TP S.A. z dnia 16.12.1996 r. Rozporządzenie Ministra Infrastruktury z dnia 3 lipca 2003 r. w sprawie informacji dotyczącej bezpieczeństwa i ochrony zdrowia oraz planu bezpieczeństwa i ochrony zdrowia (Dz. U. 2003r. Nr 120 poz. 1126).

1.3. Lokalizacja inwestycji.

Inwestycja realizowana będzie w miejscowości Leszczydół Nowiny i Leszczydół Pustki gmina Wyszków.

1.4. Inwestor.

Inwestorem przedsięwzięcia jest: Gmina Wyszków
Aleja Róż 2,
07- 200 Wyszków

1.5. Ogólny zakres zamierzenia budowlanego.

W ramach inwestycji zostaną wykonane następujące prace:

- przebudowa linii telekomunikacyjnej poza obszar kolizji,

1.6. Kolejność realizacji inwestycji.

Całość zamierzenia inwestycyjnego powinna być realizowana przy zachowaniu następującej kolejności dla poszczególnych elementów robót:

- wykonanie wykopu dla nowej trasy kablowej,
- ułożenie rur przepustowych,
- przełożenie kabli,
- ustawienie słupków rozdzielczych,
- ułożenie i zaciągnięcie do rur przepustowych kabli rozdzielczych i abonenckich,
- montaż i przełączenie kabli ,

2. Istniejący stan zagospodarowania terenu.

2.1. Opis istniejącego stanu zagospodarowania terenu.

Na trasie projektowanej budowy ulicy, istnieje linia telekomunikacyjna doziemna będąca własnością Orange Polska S.A.

3. Projektowane zagospodarowanie terenu.

3.1. Założenia przyjęte do projektowania.

- warunki techniczne Nr 2825/TODDRRU/P/2016 wydane przez Orange Polska S.A. Domena Hurt Dostarczanie i Serwis Usług w Płocku z dnia 15.01.2016,
- rozwiązania projektowe branży drogowej
- normy obowiązujące w budownictwie łączności, normy zakładowe TP S.A. z dnia 16.12.1996 r.
- dane paszportyzacyjne

3.2. Przebudowa kabli rozdzielczych i abonenckich.

Trasa przebudowy kabli przedstawiona została na rysunkach trasowym nr 3.
Szczegóły przebudowy przedstawione zostały na schematach rozwiniętych rysunki nr 4 i 5.
Nowe odcinki kabli ułożyć poza obszarem kolizji w projektowanym pasie drogowym. Na dwóch odcinkach trasowych rysunki nr 3-1 i 3-2 istniejące kable odkopać i przesunąć poza obszar projektowanej jezdni.
Na nowej trasie kabli rozdzielczych w miejscach przejść poprzecznych i projektowanymi zjazdami, stosować rury osłonowe grubościenne typu HDPE-110/6,3, na projektowanej trasie kabli abonenckich stosować rury osłonowe typu HDPE 90/5,1. Zgodnie z warunkami technicznymi Orange Polska S.A. zastosować kable rozdzielcze oraz abonenckie parowe typu XzTKMDXpw. Ustawić 3 nowe słupki rozdzielcze z łączówkami rozłącznymi oraz odgromnikami. Wykonać uziemienia słupków rozdzielczych. Na kablach rozdzielczych w miejscu włączenia do istniejącej sieci wykonać złącza równoległe.

Stosować modułowe łączniki żył i termokurczliwe osłony wzmocnione.
Po wykonaniu pomiarów elektrycznych z pozytywnymi wynikami, wyłączyć równoległości z kabli rozdzielczych. Złącza na kablach abonenckich wykonać stosując osłony typu KM. W połowie głębokości wykopu ułożyć taśmę ostrzegawczą koloru pomarańczowego.
Na projektowanych wjazdach na posesje, na istniejące kable, założyć rurę osłonową dzieloną o średnicy 110 mm.

3.3 Zakres rzeczowy inwestycji

- przebudowa kabli rozdzielczych - 1,461 km/kabli, - 49,91 km/par
- przebudowa kabli abonenckich - 3,845 km/kabli - 7,69 km/par
- zabezpieczenie kabli rurami ochronnymi dzielonymi - 105 m

3.4 Pomiary elektryczne.

Po zakończeniu prac montażowych, należy wykonać pomiary elektryczne prądem stałym przełączonych kabli rozdzielczych. Wykonać pomiary rezystancji uziemienia słupków rozdzielczych. Wyniki pomiarów dołączyć do dokumentacji powykonawczej.

3.5 Uzgodnienia

Niniejsza trasa przebudowy linii telekomunikacyjnej została uzgodniona na naradzie koordynacyjnej Starosty Wyszkowskiego protokół nr GG.6630.24.2016 z dnia 04.03.2016 oraz Orange Polska S.A. Niniejszy projekt przebudowy linii telekomunikacyjnej powiązany jest z projektem przebudowy ulic.

3.6 Warunki bezpieczeństwa i higieny pracy.

Wszystkie prace budowlano-montażowe należy wykonać zgodnie z Rozporządzeniem Ministra Infrastruktury z dnia 6 lutego 2003r. (Dz. U. Nr 47) w sprawie bezpieczeństwa i higieny pracy podczas prowadzenia robót budowlanych. Przy prowadzeniu robót ziemnych, należy zwracać uwagę na istniejące kable energetyczne, których uszkodzenie mechaniczne może spowodować porażenie prądem elektrycznym oraz gazociąg którego uszkodzenie grozi wybuchem.
Materiały stosowane do budowy linii telekomunikacyjnych winny odpowiadać wymaganiom ustawy o wyrobach budowlanych (Dz. U. Nr 92 z 2004r.)

3.7 Przewidywane oddziaływanie inwestycji na środowisko.

Przebudowa sieci telekomunikacyjnej zgodnie z niniejszym projektem nie wpłynie ujemnie na środowisko.

3.8 Uwagi końcowe.

1. przed przystąpieniem do wykonania zabezpieczeń należy dokładnie zapoznać się z projektem i warunkami przedstawionymi w uzgodnieniach,
2. roboty prowadzić pod nadzorem przedstawicieli służb technicznych Orange Polska S.A.
3. przejąć plac budowy od Inwestora,
4. prace budowlane prowadzić zgodnie z niniejszym projektem, szczegółowymi specyfikacjami technicznymi i obowiązującymi normami ZN-96 TP S.A.
5. stosować zabezpieczenia i oznaczenia stanowisk pracy,
6. przestrzegać przepisów BHP.
7. przy prowadzeniu robót ziemnych zachować szczególną ostrożność ze względu na istniejące uzbrojenie jak również uzbrojenie nie wykazane na mapach zasadniczych,
8. wykonać inwentaryzację geodezyjną przed jej zasypaniem i dokumentację powykonawczą przebudowanego odcinka sieci,
9. po zakończeniu prac ziemnych teren budowy doprowadzić do stanu pierwotnego,

TYTUŁ INWESTYCJI:	***Przebudowa ul. Akacjowej w Leszczydole Nowinach i ul. Brzozowej w Leszczydole Pustki gm. Wyszków.***
ZAKRES OPRACOWANIA:	**Usunięcie kolizji linii telekomunikacyjnej.**
INWESTOR:	**Gmina Wyszków** **Aleja Róż 2** **01- 200 Wyszków**
STADIUM:	**INFORMACJA DOTYCZĄCA BEZPIECZEŃSTWA I OCHRONY ZDROWIA**
OPRACOWAŁ:	inż. Jan Frończuk zam. ul. Kasprowicza 13 21 – 500 Biała Podlaska

4. Informacja dotycząca bezpieczeństwa i ochrony zdrowia.

1. Podstawa opracowania

- Rozporządzenie Ministra Infrastruktury z dnia 23 czerwca 2003r
- Art. nr 21a ust.4 ustawy Prawo Budowlane (Dz. U. Z dnia 10.07.2003R.)
- Warunki techniczne przebudowy i zabezpieczenia sieci wydane przez Orange Polska S.A..

2. Zakres robót dla całego zamierzenia inwestycyjnego oraz kolejność realizacji poszczególnych obiektów.

Zamierzeniem budowlanym, dla którego opracowano niniejszą informację jest przebudowa linii telekomunikacyjnej w związku z przebudową ulicy Akacjowej w Leszczydole Nowinach oraz ulicy Brzozowej w Leszczydole Pustki.

Zakres robót obejmuje:

- budowa nowego odcinka kabla abonenckiego doziemnego poza obszarem projektowanej drogi,

Kolejność realizacji w/w obiektów określi wykonawca w projekcie organizacji i harmonogramie robót.

Kolejność wykonywania robót powinna być następująca:

1. Roboty przygotowawcze tj. zorganizowanie, zabezpieczenie placu budowy.
2. *Wykonanie przepustu rurowego metodą przecisku.*
3. *Ułożenie nowego odcinka kabla abonenckiego.*
4. *Przełączenie ułożonego kabla.*
5. *Zabezpieczenie kabla rurą osłonową dzieloną pod projektowaną jezdnią.*

3. Wykaz istniejących obiektów budowlanych

Linia teletechniczna podlegająca przebudowie jest elementem sieci tekomunikacyjnej Orange Polska S.A.

4. Przewidywane zagrożenia występujące podczas realizacji robót budowlanych

Zagrożenia związane z ochroną środowiska

Nie występuje

Zagrożenia związane z ochrona przeciwpożarową

Brak sprzętu ppoż. wymaganego odpowiednimi przepisami na terenie budowy,
Składowanie materiałów łatwopalnych w sposób niezgodny z odpowiednimi przepisami i niezabezpieczonych przed dostępem osób trzecich

Zagrożenia związane z bezpieczeństwem i higieną pracy (BHP)

Niewłaściwie zorganizowany i oznakowany plac budowy.
Stosowanie uszkodzonych narzędzi i sprzętu
Niewłaściwe zabezpieczenie stanowiska pracy podczas robót ziemnych
Niewłaściwe składowanie urobku, materiałów i wyrobów,
Nieprawidłowy ruch w trakcie budowy środków transportu,

5. Sposoby prowadzenia instruktażu dla pracowników

Wykonawca przed przystąpieniem do wykonywania robót budowlanych jest obowiązany opracować instrukcję bezpiecznego ich wykonywania i zaznajomić z nią pracowników w zakresie wykonywanych przez nich robót , przestrzegania przepisów BHP w tym **:**

Wymaganych uprawnień
Technologii wykonywania robót,
Bezpiecznego sprzętu i narzędzi do prowadzenia robót,
Ubrania roboczego
Ogólnych zasad bezpieczeństwa

6. Środki techniczne i organizacyjne zapobiegające niebezpieczeństwom.

Przestrzeganie przepisów BHP zawartych w Rozporządzeniu Ministra Infrastruktury z dnia 06.02.2003r. (Dz.U. Nr 47 .poz.401) dotyczących w szczególności :
Zagospodarowania terenu budowy wykonane przed rozpoczęciem robót budowlanych, co najmniej w zakresie:

- wyznaczenia stref niebezpiecznych;
- urządzenia pomieszczeń higieniczno-sanitarnych i socjalnych;
- zapewnienia łączności telefonicznej;
- zachowanie środków ostrożności i zabezpieczenia przez zanieczyszczeniem powietrza pyłami, gazami i możliwością powstania pożaru ,
- utrzymywanie sprawnego sprzętu ppoż. na terenie zaplecza , w pojazdach,
- przestrzeganie przepisów ppoż

Prace na budowie wykonywać według wcześniej ustalonego i zatwierdzonego z Inwestorem harmonogramu, ze względu na inne roboty wykonywane na obiekcie.

5. Wykaz podstawowych materiałów

Lp	Nazwa materiału	Jednostka	Ilość całkowita
1	Drut stalowy okrągły miękki Fi·1.0·mm	kg	0,83
2	Drut stalowy okrągły miękki Fi·3·mm	kg	33,28
3	Gaz propanowo-butanowy płynny	kg	4
4	Kabel telekom. XzTKMDXpw 2x2x0,5mm	m	3845
5	Kabel telekom. XzTKMDXpw 10x2x0,5mm	m	501
6	Kabel telekom. XzTKMDXpw 20x2x0,5mm	m	534
7	Kabel telekom. XzTKMDXpw 30x2x0,5mm	m	490
8	Kabel telekom. XzTKMDXpw 70x2x0,5mm	m	335
9	Łączniki ekranów	szt	5
10	Łączniki modułowe do złączy wieloparowych	szt	5
11	Łączniki żył modułowe odgałęźne	szt	23
12	Osłona termokurczliwa złączy kablowych wzmocniona	kpl	10
13	Osłona złącza KM1	szt	45
14	Pianka poliuretanowa	kg	2
15	Pręt (uziom) stalowy miedziowany do 1.5·m	szt	9
16	Rura dzielona 110 mm	m	105
17	Rura HDPE - 90/5,1	m	321

18	Rura HDPE Fi·110/6,3·mm	m	61
19	Słupek rozdzielczy kablowy	szt	3
20	Taśma ostrzegawcza z folii PE do znakowania tras kablowych	m	1706
21	Zespół łączówek szczelinowych 1-stronnych, zabezpieczonych, pary zacisków 10	kpl	5
22	Złączki	szt	6
23	Złączki do rur PVC	szt	40

III. ZAŁĄCZNIKI

orange

Orange Polska S.A.
Domena Hurt
Dostarczanie i Serwis Usług, Ewidencja i Standardy Infrastruktury
Dział Ewidencji i Zarządzania Danymi o Infrastrukturze5-Radom
ul. 1 Maja 7,09-402 Płock
tel.: 24 2681353, 502280285

ROSBUD
ROBERT ROSIŃSKI
ul. gen. Kazimierza Pułaskiego 18C
07-202 Wyszków

Płock, 15.01.2016

Numer pisma: 2825/TODDRRU/P/2016
Temat: warunki techniczne na przebudowę sieci telekomunikacyjnej w związku z planowaną przebudową ulic Akacjowej w Leszczydole Nowiny i ul. Brzozowej w Leszczydole Pustki

Szanowni Państwo,

w odpowiedzi na pismo dotyczące projektowanej przebudowy ulic Akacjowej w Leszczydole Nowiny i ul. Brzozowej w Leszczydole Pustki informujemy, że projektowana inwestycja koliduje z istniejącą doziemną siecią teletechniczną eksploatowaną przez ORANGE POLSKA S.A. W związku z tym należy, na koszt naruszającego stan istniejący, opracować projekt i wykonać przebudowę istniejących urządzeń telekomunikacyjnych wchodzących w kolizję z projektowaną inwestycją, zwracając szczególną uwagę na normatywne odległości w zakresie zbliżeń i skrzyżowań elementów uzbrojenia terenu.

Usunięcie kolizji jest uwarunkowane spełnieniem poniższych wytycznych:

1. Wykonać przełożenie, poza obręb jezdni, doziemnych kabli telekomunikacyjnych, ARK 2.5 na odcinku od ul. Wyszkowskiej do wysokości działki nr ewid.1226, dalej do wysokości bud. Nr 14 na Ark 2.4- kable typu XzTKMDXpw 30x2x0,5, 20x2x0,5, 10x2x0,5, następnie do wys. bud. Nr 21 kable XzTKMDXpw 30x2x0,5, 20x2x0,5, na dalszym etapie do wys. budynku nr 37/Ark.2.3/ kabel XzTKMDXpw 30x2x0,5,oraz do wys. bud. 53-kabel XzTKMDXpw 20x2x0,5. Należy zwrócić uwagę na położone we wspólnym wykopie kable abonenckie dwuparowe, wychodzące z 7-u słupków kablowych. W przypadku kolizji tychże słupków z projektowana drogą, należy je wraz z przyłączami przebudować poza pas jezdny.
2. Na załączonym planie sytuacyjnym istniejące kable zaznaczono kolorem pomarańczowym./przebieg-prawa strona ul. Akacjowej, patrząc od ul. Wyszkowskiej/. Przebudowa oraz zabezpieczenie wszystkich elementów infrastruktury telekomunikacyjnej musi być realizowane zgodnie z wymaganiami Rozporządzenia Ministra Infrastruktury z dnia 26 października 2005r. w sprawie warunków technicznych, jakim powinny odpowiadać telekomunikacyjne obiekty budowlane i ich usytuowanie (Dz.U. z 2005r, nr 219, poz.1864);
3. Przełożenie doziemnych urządzeń telekomunikacyjnych zaprojektować zgodnie z normą ZN-96/TPSA-027 i powiązanymi z nią Normami lub ich zaktualizowanymi odpowiednikami możliwie bez przerw w łączności – kable miedziane zrównoleglić na obszarze występowania kolizji, zaś w przypadku kabli światłowodowych – maksymalnie zminimalizować przerwy w łączności; Przedmiotową Zakładową Normę można pobrać ze strony www: ZN-96_TPSA-027;

Orange Polska Spółka Akcyjna z siedzibą i adresem w Warszawie (02-326) przy Al. Jerozolimskich 160, wpisana do Rejestru Przedsiębiorców prowadzonego przez Sąd Rejonowy dla m.st. Warszawy XII Wydział Gospodarczy Krajowego Rejestru Sądowego pod numerem 0000010581; REGON 012100784, NIP 526-02-50-995; z pokrytym w całości kapitałem zakładowym wynoszącym 3.937.072.437 złotych.

4. W miejscach skrzyżowań z jezdnią doziemne kable telekomunikacyjne należy zabezpieczyć rurą ochronną grubościenną przez całą szerokość jezdni.
5. Przebudowywaną sieć należy projektować na terenie, który jest własnością inwestora. W przypadku, gdy nie będzie takiej możliwości i sieć zostanie zaprojektowana na gruntach osób trzecich, Inwestor zobowiązany jest zapewnić zgodę właściciela działki na lokalizację infrastruktury telekomunikacyjne oraz dostęp do infrastruktury w celu jej konserwacji i utrzymania na rzecz ORANGE POLSKA S.A.. Zobowiązany jest również do pokrycia kosztów tych zgód oraz zapewnienia dostępu do przebudowanych urządzeń. W przeciwnym razie wszelkie roszczenia osób fizycznych i prawnych z tytułu posadowienia sieci na gruntach osób trzecich będą obciążały Inwestora;
6. Ponadto informujemy, że na obszarze objętym przedmiotowym zadaniem inwestycyjnym istnieje prawdopodobieństwo występowania niezinwentaryzowanych urządzeń teletechnicznych. Jeżeli w trakcie wizji lokalnej, dokonywanej przez projektanta, zostaną stwierdzone różnice pomiędzy danymi otrzymanymi z ORANGE POLSKA S.A. a stanem w terenie, należy je niezwłocznie zgłosić do ORANGE POLSKA S.A., uzgodnić z właścicielem urządzeń teletechnicznych (sieci) oraz ująć w projekcie przebudowy;
7. W przypadku zmiany rzędnych terenu należy uwzględnić regulację poziomu istniejącej infrastruktury telekomunikacyjnej doziemnej z zachowaniem normatywnego przykrycia, w stosunku do projektowanej niwelety. W przypadku zmian rzędnych terenu należy uwzględnić regulację poziomu istniejącej infrastruktury telekomunikacyjnej napowietrznej, z zachowaniem normatywnej wysokości w stosunku do projektowanej niwelety;
8. Realizacja powyższych prac może odbywać się na podstawie uzgodnionej i zaakceptowanej przez BNK dokumentacji projektowej, oraz na podstawie zatwierdzonego przez ORANGE POLSKA S.A. projektu wykonawczego i kopii projektu budowlanego w części telekomunikacyjnej, zawierającego potwierdzenie zgodności z oryginałem. Projekt wykonawczy (w 2 egzemplarzach + płyta CD) i budowlany (w 1 egzemplarzu + płyta CD) proszę składać do zatwierdzenia w Dziale Ewidencji i Zarządzania Danymi o Infrastrukturze w Płocku, ul. 1 Maja 7
9. Dokumentacja projektowa, będzie mogła być zaakceptowana pozytywnie tylko po przekazaniu wraz z przedmiotową dokumentacją pisemnego Oświadczenia Inwestora określającego warunki realizacji zadania przebudowy istniejącej infrastruktury ORANGE POLSKA S.A. - rozwiązanie kolizji; którego wzór stanowi załącznik do niniejszych Warunków Technicznych;
10. Opracowany projekt powinien zawierać szczegółowe dane, dotyczące zakresu sieci telekomunikacyjnej planowanej do wybudowania w pasie drogowym: nr projektu lub jego tytuł, obmiar sieci oraz wyszczególnienie ilości i rodzaju urządzeń kubaturowych znajdujących się w pasie drogowym, przekazywane do właścicieli i zarządców dróg w celu otrzymania Decyzji na zajęcie pasa drogowego;
11. Dokumentacja projektowa powinna zostać sporządzona i sprawdzona przez osoby posiadające odpowiednie uprawnienia do projektowania infrastruktury telekomunikacyjnej, zgodnie z wymaganiami przepisów Prawa Budowlanego, a także zawierać oświadczenie, o którym mowa art. 20, pkt 4 ustawy Prawo Budowlane;
12. Dane techniczne potrzebne do opracowania projektu przebudowy kanalizacji, kabli miedzianych, linii światłowodowych oraz kabli należących do innych operatorów zostaną udzielone w Dziale Ewidencji i Zarządzania Danymi o Infrastrukturze w Płocku przy ul. 1 Maja 7 (sprawę prowadzi Wiesław Szurnicki tel. 502280285). Przekazane dane nie zwalniają projektanta od dokonania wizji lokalnej w terenie;
13. Na etapie opracowywania projektu wykonawczego w przypadku stwierdzenia, w trakcie wizji lokalnej, występowania w kanalizacji telekomunikacyjnej kabli należących do innych operatorów należy wystąpić do poszczególnych firm o wydanie technicznych warunków przebudowy kabli będących ich własnością. W przypadku uzyskania informacji o rezerwacjach miejsca w kanalizacji ORANGE POLSKA S.A. pod budowę planowanej sieci należy wystąpić do wskazanych operatorów alternatywnych w celu potwierdzenia realizacji ich inwestycji i dokonania odpowiednich ustaleń (Warunki Techniczne na przebudowę). Uzyskane dokumenty formalne należy dołączyć do projektu, a narzucone rozwiązania techniczne uwzględnić w opracowanej dokumentacji;
14. W związku z tym, że zajętość kanalizacji teletechnicznej może ulec zmianie w okresie od dnia wydania niniejszych warunków do czasu rozpoczęcia przebudowy infrastruktury ORANGE POLSKA S.A., Inwestor jest zobowiązany do przebudowy wszystkich kabli znajdujących się w kanalizacji teletechnicznej objętej niniejszymi warunkami technicznymi wg stanu z dnia przekazania Inwestorowi placu budowy;
15. **Wszystkie prace związane z infrastrukturą telekomunikacyjną należy wykonywać zgodnie z obowiązującymi przepisami techniczno – budowlanymi oraz zatwierdzonym i uzgodnionym z ORANGE POLSKA S.A. projektem, pod ścisłym nadzorem przedstawicieli służb technicznych ORANGE POLSKA S.A.;**

16. Koszty projektu, przełożenia, zabezpieczenia doziemnych urządzeń teletechnicznych wynikające z naruszenia lub konieczności zmian stanu dotychczasowego urządzeń liniowych przy zachowaniu dotychczasowych właściwości użytkowych i parametrów technicznych pokrywa Inwestor;
17. W przypadku uszkodzenia infrastruktury teletechnicznej, w szczególności w wyniku niedotrzymania wymagań i warunków określonych w niniejszym dokumencie, ORANGE POLSKA S.A., obciąży sprawcę pełnymi kosztami naprawy oraz odszkodowaniem za straty związane między innymi z wypłaconymi bonifikatami i karami wynikającymi z zawartych przez ORANGE POLSKA S.A umów z klientami, a także innymi karami administracyjnymi.
    Łączna wysokość roszczeń ORANGE POLSKA S.A w stosunku do sprawcy uszkodzenia może sięgać nawet kwoty kilkuset tysięcy złotych polskich;
18. Roboty budowlano – montażowe należy zlecić wyłącznie firmie specjalizującej się w robotach teletechnicznych, która posiada udokumentowane doświadczenie w budownictwie telekomunikacyjnym.
    Jednocześnie do wykonania prac budowlanych branży telekomunikacyjnej rekomendujemy firmę:
    - Firma Partnerska ELMO Sp. z o.o. (ul.Zalków Kolonia, Akacjowa 1, 08-110 SIEDLCE, tel. 25-6436095), która kompleksowo konserwuje infrastrukturę telekomunikacyjną stanowiącą własność ORANGE, posiada certyfikaty ISO 9001 gwarantujące wysoką jakość prac oraz duże doświadczenie w prowadzeniu prac telekomunikacyjnych.
    - Firma Partnerska TP Teltech Sp. z o.o.(ul. Bartłomieja 2 02 – 683 Warszawa, tel. 22 549 01 11), która prowadzi zadania inwestycyjne na rzecz ORANGE POLSKA S.A., posiada certyfikaty ISO 9001 gwarantujące wysoką jakość prac oraz duże doświadczenie w prowadzeniu prac telekomunikacyjnych.

    ORANGE POLSKA S.A. zastrzega sobie prawo do odmowy wydania zgody na prowadzenie prac związanych z budową lub przebudową sieci, gdy jako wykonawca wskazany będzie podmiot, który w okresie ostatnich 24 miesięcy wyrządził dla ORANGE POLSKA S.A. szkodę poprzez niewykonanie lub nienależyte wykonanie umowy dotyczącej sieci ORANGE POLSKA S.A. lub z którym w tym okresie ORANGE POLSKA S.A. rozwiązała taką umowę lub odstąpiła od niej z winy tego wykonawcy;
19. Dla prac polegających na przebudowie obiektów budowlanych linii telekomunikacyjnych przewodowych i radiowych - dalekosiężnych (międzynarodowych, międzymiastowych i wewnątrzstrefowych) oraz linii pomiędzy centralami wymagane jest powołanie Inspektora Nadzoru inwestorskiego zgodnie z § 2.1 pkt 12 rozporządzenia Ministra Infrastruktury w sprawie rodzajów obiektów budowlanych, przy których realizacji jest wymagane ustanowienie inspektora nadzoru inwestorskiego (Dz.U. z 2001r., nr 138, poz.1554) oraz prowadzenie procesu budowy zgodnie z § 18 ust.1 pkt.1-5 ustawy Prawo Budowlane;
20. Inwestor zobowiązany jest przed rozpoczęciem prac, których dotyczą niniejsze Warunki Techniczne pisemnie wystąpić z 14 dniowym (DR) wyprzedzeniem o formalne przekazanie placu budowy (spisanie protokołu przekazania placu budowy). ORANGE POLSKA S.A. wskaże upoważnionego przedstawiciela w celu sprawowania odpłatnego nadzoru nad prowadzonymi robotami i ochroną infrastruktury teletechnicznej oraz dokonania odpłatnego odbioru końcowego. Warunkiem podpisania protokołu odbioru robót przez przedstawiciela ORANGE POLSKA S.A. jest między innymi przekazanie do ORANGE POLSKA S.A. jednego egzemplarza aktualnej dokumentacji powykonawczej. Inwestor zobowiązany jest zgłosić do ORANGE POLSKA S.A prace min. na 14 dni robocze przed przystąpieniem do robót. Szczegóły dotyczące prowadzenia nadzorów i odbiorów końcowych oraz cennik tych usług można znaleźć na www.orange.pl/wniosekonadzor. **Wykonywanie prac na sieci ORANGE POLSKA S.A. bez zgłoszenia jest naruszeniem własności ORANGE POLSKA S.A. i będzie zgłaszane organom ścigania!**
21. Zgłoszenie zamiaru prowadzenia prac realizowane jest poprzez wysłanie wniosku. Jeżeli wniosek dotyczy rozpoczęcia prac na sieci miedzianej (Cu) i zasobów wspólnych (Cu i optotelekomunikacyjnej) należy kierować go na adres:
    Orange Polska S.A.
    Obsługa Techniczna Klienta w Warszawie
    Wydział Utrzymania Usług i Infrastruktury
    ul. Brzeska 24
    03-737 Warszawa
    fax. tel.22 518 32 00
    e-mail: .....

    W przypadku rozpoczęcia prac na sieci optotelekomunikacyjnej o terminie rozpoczęcia prac należy powiadomić z 30 dniowym wyprzedzeniem, wniosek kierować na adres:

Orange Polska S.A.
Ewidencja i Standardy Infrastruktury
Wydział Ewidencji i Zarządzania Danymi o Infrastrukturze w Warszawie
ul. Brzeska 24
03-737 Warszawa
fax. ..... tel 22 619 3545 /Mariusz Nowociński/
e-mail: .....

Zgłoszenie powinno zawierać m.in.:

- informacje o wykonawcy robót – imię i nazwisko oraz numeru telefonu do kierownika robót
- certyfikat jakości z serii ISO 9000 lub inny równoważny dokument wydany przez podmiot uprawniony do kontroli jakości w zakresie robót budowlanych- jeśli wykonawca posiada;
- uprawnienia kierownika budowy oraz aktualny wpis do Izby Inżynierów,
- harmonogram robót oraz miejsce prowadzenia prac,
- jeden komplet dokumentacji projektowej (wraz z kopią zatwierdzenia projektu przez ORANGE POLSKA S.A. oraz kopią pozwolenia na budowę),
- inne dokumenty określone na etapie projektowania.

W odpowiedzi na złożony wniosek/zamiar rozpoczęcia robót/ przedstawiciel Inwestora (wykonawcy) otrzymuje od komórki Orange Polska, do której kierowany był wniosek numer zgłoszenia, pod którym wniosek został zarejestrowany,

Opłaty za świadczony nadzór, nalicza się od chwili przybycia na plac budowy przedstawiciela ORANGE POLSKA S.A. zgodnie z przekazanym zawiadomieniem Inwestora do chwili zakończenia robót wymagających nadzoru. Opłaty naliczane są za cały okres pobytu przedstawiciele ORANGE POLSKA S.A. Potwierdzeniem sprawowania nadzoru jest Protokół Odbioru Końcowego/Nadzoru Właścicielskiego. Przedmiotowy dokument podpisują przedstawiciele ORANGE POLSKA S.A. i Inwestora. W przypadku odmowy podpisania przez przedstawiciela Inwestora Protokół Odbioru Końcowego/Nadzoru Właścicielskiego ORANGE POLSKA S.A. zastrzega sobie prawo jednostronnego podpisania dokumentu. Przedstawiciel ORANGE POLSKA S.A. wskazuje w Protokole Odbioru Końcowego/Nadzoru Właścicielskiego przyczynę odmowy podpisania dokumentu przez przedstawiciela Inwestora. Protokół Odbioru Końcowego/Nadzoru Właścicielskiego jest podstawą naliczenia opłat za sprawowanie odpłatnego nadzoru.

21. Dla robót realizowanych na infrastrukturze telekomunikacyjnej będącej w użytkowaniu ORANGE POLSKA S.A. należy spełnić wymóg znakowania miejsca prowadzenia prac tablicą informacyjną.

a. tablica informacyjna przekazywana jest przez przedstawiciela OPL:
- przedstawicielowi inwestora (wykonawcy) na etapie przekazania placu budowy lub
- przedstawicielowi inwestora (wykonawcy) na etapie rozpoczęcia świadczenia nadzoru nad realizowanymi robotami, dla przypadku gdy realizowane prace nie wymagają przekazania placu budowy;

b. przedstawiciel inwestora zgłasza zamiar prowadzenia prac wysyłając wniosek na wskazany w punkcie 20 wydanych Warunków Technicznych adres właściwej komórki Wydziału Utrzymania Usług i Infrastruktury (WUUiI) uzupełniając przekazywany zakres informacji o dane dotyczące:
- miejsca prowadzenia prac,
- terminu rozpoczęcia i zakończenia prac,
- nazwiska i numeru telefonu do kierownika robót,

c. w odpowiedzi na złożony wniosek/zamiar rozpoczęcia robót/ przedstawiciel Inwestora (wykonawcy) otrzymuje od komórki OPL, do której kierowany był wniosek Wydziału Utrzymania Usług i Infrastruktury numer zgłoszenia, pod którym wniosek został zarejestrowany,

d. wykonawca robót uzupełnia tablicę informacyjną (zgodnie z określonym standardem tj.: dane uzupełniane dużymi literami, w sposób trwały, pisakiem koloru czarnego, ścieralnym) wprowadzając następujące dane
- nazwę firmy - wykonawcę, lub podwykonawcę prac,
- imię nazwisko kierownika robót,
- numer telefonu komórkowego do kierownika robót,
- numer zgłoszenia, pod którym wniosek został zarejestrowany,

e. wykonawca uzupełnia zapisy na tablicy informacyjnej i umieszcza ją w widocznym miejscu np.: na zastawach ochronnych lub za przednią szybą od strony kierowcy w samochodzie wykonawcy znajdującym się na miejscu/w pobliżu wykonywanych prac,

i. po zakończeniu prac oraz usunięciu wprowadzonych zapisów, tablica informacyjna podlega zwrotowi do OPL. Sposób zwrotu tablicy informacyjnej należy uzgodnić z przedstawicielem OPL w momencie przekazania tablicy.

22. Zakończone prace związane z przebudową infrastruktury ORANGE POLSKA S.A. należy zgłosić do odbioru komórkom wskazanym w punkcie 20 co najmniej 3 dni przed planowanym odbiorem;
23. Inwestor zobowiązany jest przekazać komplet dokumentacji powykonawczej do WEiZDoI/DEiZDoI – na 5 dni roboczych przed planowanym odbiorem prac, przekazując ją na adres wskazany w punkcie 20. Do dokumentacji powykonawczej obligatoryjnie musi być załączona informacja dotycząca statusu i terminu ważności Decyzji na zajęcia pasa drogowego w postaci kopii dokumentów przez przebudowaną infrastrukturę telekomunikacyjną *(dotyczy Decyzji na czasowe zajęcie pasa drogowego na czas robót i/lub Decyzji na umieszczenie urządzeń infrastruktury w pasie drogowym)* wraz z poniższymi danymi:
    1) Informacja o urządzeniu i jego lokalizacji
        a. Miejscowość
        b. Ulica/nazwa drogi
        c. Rodzaj urządzenia
    2) Powierzchnia rzutu poziomego urządzenia
    3) Ogólny plan orientacyjny w skali 1:10000 lub 1:25000 (w przypadku braku WRiZZ zwróci się do WEiZDoI o uzupełnienie)
    4) Szczegółowy plan sytuacyjny w skali 1:1000 lub 1:500(w przypadku braku WRiZZ zwróci się do WEiZDoI o uzupełnienie)
    5) Inne w zależności od Zarządcy drogi np.: wypis z KRS
24. Inwestor po wykonaniu prac zwróci do ORANGE POLSKA S.A kable telekomunikacyjne miedziane (złom) o znacznej wartości będące jej własnością, które zostały wyłączone z eksploatacji podczas przedmiotowej przebudowy.
25. Niniejsze warunki techniczne ważne są przez okres 12 miesięcy od dnia ich wydania.

UWAGA:
Wykonawca przystępując do prac na infrastrukturze ORANGE POLSKA S.A., zobowiązany jest do przestrzegania i stosowania standardów w zakresie bezpieczeństwa i kontroli dostępu w zakresie:
- uzgodnienia terminu rozpoczęcia prac,
- prowadzenia prac zgodnie z obowiązującymi przepisami prawa wyłącznie pod nadzorem właścicielskim ze strony OPL,
- oznaczania miejsca prowadzenia prac tablicą informacyjną.

Nie przestrzeganie powyższego może narazić wykonawcę na sankcję finansowe o których mowa w punkcie 16.

Szczegółowy sposób postępowania dla powyższych wymagań został zapisany:
- w p. 18, 19, 20, 21 niniejszych Warunków Technicznych
oraz
- na stronie www.orange.pl/wniosekonadzor.

Z poważaniem

Wiesław Szurnicki

Dział Ewidencji i Zarządzania Danymi
o Infrastrukturze Radom

Wyszków, dn. 04.03.2016 r.

STAROSTA WYSZKOWSKI
Aleja Róż 2
07-200 WYSZKÓW

PROTOKÓŁ NR GG.6630.24.2016

Na podstawie art. 7d pkt. 2 oraz art. 28b ustawy z dnia 17 maja 1989 r. – Prawo geodezyjne i kartograficzne (Dz.U. z 2015r. poz. 520, tj. z późn. zm.) w dniu 04.03.2016 r. przeprowadzono naradę koordynacyjną w budynku Starostwa Powiatowego w Wyszkowie.

Wnioskodawca: ROSBUD
Robert Rosiński
ul. gen. K.Pułaskiego 18c
07-200 Wyszków

Lokalizacja projektu: ul. Akacjowa: Leszczydół Nowiny (gmina Wyszków) dz. 5/1, 16/5, 17/7, 20/3, 42/6, 469/1; Ochudno (gmina Rząśnik) dz. 553, 557, 558, 559, 568, 569/1, 569/4.

Przedmiot uzgodnienia: Projektowana przebudowa sieci telekomunikacyjnej.

Przewodniczący narady: Inspektor Dorota Cwalina

Nazwa instytucji	Imię i Nazwisko osoby reprezentującej	Stanowisko uczestnika narady	Podpis
Polska Spółka Gazownictwa- Rejon Dystrybucji Gazu Wyszków	Waldemar Gajewski	w miejscach skrzyżowań z siecią gazową prace ziemne wykonać ręcznie z zachowaniem szczególnej ostrożności. Prosza o pisemne poinformowanie o terminie rozpoczęcia prac	
PGE Dystrybucja S.A. Oddział Warszawa-Rejon Energetyczny Wyszków	Dariusz Popowicz	BEZ UWAG	
Orange Polska S.A	Wiesław Szurnicki	bez uwag (opinię p. W. Szurnicki przysłał mailem – D. Cwalina)	

Zgodność z oryginałem stwierdzam:

2016 MAR. 22
Z up. STAROSTY
GEODETA POWIATOWY

1

Przedsiębiorstwo Energetyki Cieplnej Sp.zo.o.	Zbigniew Gawłowski IRENEUSZ DECEWICZ	BEZ UWAG	
Przedsiębiorstwo Wodociągów i Kanalizacji w Wyszkowie Sp.zo.o.			
Wojewódzki Zarząd Melioracji i Urządzeń Wodnych w Warszawie-Inspektorat Wyszków	Iwona Dziemianowicz	bez uwag	
Zarząd Powiatu	Ryszard Sędziak	bez uwag	
Burmistrz Wyszkowa	Michał Szewczyk (Wydział Gospodarki Komunalnej, Mieszkalnictwa i Rolnictwa)	brak uwag	
	Robert Garbarczyk (Wydział Inwestycji)	BEZ UWAG	
Wójt Gminy Długosiodło	Andrzej Kuczyński		
Wójt Gminy Brańszczyk	Dariusz Suchenek		
Wójt Gminy Somianka	Mariola Mróz		
Wójt Gminy Rząśnik	Justyna Nowotka	Bez uwag	URZĄD GMINY RZĄŚNIK 07-205 Rząśnik, ul. Jesionowa 3 pow. wyszkowski, woj. mazowieckie NIP 762-14-50-648
Wójt Gminy Zabrodzie	Jerzy Nowak		

W trakcie wykonywania prac ziemnych nie naruszyć istniejącej osnowy geodezyjnej /art.48.1 pkt 3 ustawy „Prawo geodezyjne i kartograficzne" (Dz.U. z 2010r. Nr 193, poz. 1287 z późn. zm.)/.

Mimo zawiadomienia w naradzie koordynacyjnej nie uczestniczyli:
przedstawiciel PWiK w Wyszkowie Sp.zo.o.

z up. STAROSTY
Dorota Gwalina
Inspektor w Wydziale Geodezji Gospodarki Nieruchomościami

Zgodność z oryginałem stwierdzam: 2016 MAR. 22

Z up. STAROSTY
GEODETA POWIATOWY
mgr inż. Mirosława Sędziak

2

Warszawa, dnia 24.09.1997 r.

Państwowa Inspekcja
Telekomunikacyjna i Pocztowa
Główny Inspektor

L.dz.GI/DBŁ/ 4189 /97

DECYZJA Nr 0729/97/U

Pan **inż. Jan Frończuk**

urodzony dnia **26.05.1951 r. w Horodyszczu**

Na podstawie art.104 ustawy z dnia 14 czerwca 1960r.- kodeks postępowania administracyjnego (jednolity tekst - Dz.U. z 1980r. Nr 9, poz. 26 i Nr 27, poz. 111 z późniejszymi zmianami) w związku z § 11 rozporządzenia Ministra Łączności z dnia 10 października 1995r., w sprawie samodzielnych funkcji technicznych w budownictwie telekomunikacyjnym po rozpatrzeniu wniosku, z dnia **21.05.1997 r.**, w sprawie nadania uprawnień budowlanych w telekomunikacji oraz przeprowadzeniu postępowania kwalifikacyjnego i egzaminu

nadaję Panu
uprawnienia budowlane w telekomunikacji

do **projektowania i kierowania robotami budowlanymi w specjalnościach instalacyjnych w telekomunikacji przewodowej wraz z infrastrukturą towarzyszącą**

w zakresie **linii, instalacji i urządzeń liniowych**

Pouczenie

Od niniejszej decyzji służy stronie odwołanie do Ministra Łączności za pośrednictwem Głównego Inspektora PITiP, w terminie 14 dni od dnia jej doręczenia (art.127 §1 i 2, art.129 §1 i 2 Kpa)

GŁÓWNY INSPEKTOR
dr inż. Władysław Grabowski

PAŃSTWOWA INSPEKCJA TELEKOMUNIKACYJNA I POCZTOWA W WARSZAWIE

POLSKA
IZBA
INŻYNIERÓW
BUDOWNICTWA

Zaświadczenie

o numerze weryfikacyjnym:

LUB-P1B-HIF-EF3 *

Pan Jan Frończuk o numerze ewidencyjnym LUB/BT/0169/05
adres zamieszkania ul. Kasprowicza 13, 21-500 Biała Podlaska
jest członkiem Lubelskiej Okręgowej Izby Inżynierów Budownictwa i posiada wymagane ubezpieczenie od odpowiedzialności cywilnej.
Niniejsze zaświadczenie jest ważne od 2015-11-01 do 2016-04-30.

Zaświadczenie zostało wygenerowane elektronicznie i opatrzone bezpiecznym podpisem elektronicznym weryfikowanym przy pomocy ważnego kwalifikowanego certyfikatu w dniu 2015-10-16 roku przez:

Wojciech Szewczyk, Przewodniczący Rady Lubelskiej Okręgowej Izby Inżynierów Budownictwa.

(Zgodnie art. 5 ust 2 ustawy z dnia 18 września 2001 r. o podpisie elektronicznym (Dz. U. 2001 Nr 130 poz. 1450) dane w postaci elektronicznej opatrzone bezpiecznym podpisem elektronicznym weryfikowanym przy pomocy ważnego kwalifikowanego certyfikatu są równoważne pod względem skutków prawnych dokumentom opatrzonym podpisami własnoręcznymi.)

* Weryfikację poprawności danych w niniejszym zaświadczeniu można sprawdzić za pomocą numeru weryfikacyjnego zaświadczenia na stronie Polskiej Izby Inżynierów Budownictwa www.piib.org.pl lub kontaktując się z biurem właściwej Okręgowej Izby Inżynierów Budownictwa.

Podpis jest prawidłowy

LUBELSKA OKRĘGOWA IZBA INŻYNIERÓW BUDOWNICTWA

Lublin, dnia 14 czerwca 2007 r.

LOIIB.OKK.7131/4-7132/24/07

DECYZJA

Na podstawie art. 24 ust. 1 pkt. 2 ustawy z dnia 15 grudnia 2000 r. o samorządach zawodowych architektów, inżynierów budownictwa oraz urbanistów */Dz. U. z 2001 r. Nr 5, poz. 42, z późn. zm./*, art. 13 ust. 1 pkt. 1 i 2, art. 14 ust. 1 pkt. 2e ustawy z dnia 7 lipca 1994 r. Prawo budowlane */ tekst jednolity:* Dz. U z 2003 r. Nr 207, poz. 2016 *z późn. zm/*, § 12, § 22 ust.. 2 rozporządzenia Ministra Transporty i Budownictwa z dnia 28 kwietnia 2006 r. w sprawie samodzielnych funkcji technicznych w budownictwie */ Dz. U. Nr 83, poz. 578/*

stwierdzamy, że

Pan Leszek Jan PARCHOMIUK

inżynier

urodzony dnia 26 czerwca 1963 r. w Białej Podlaskiej

otrzymał

UPRAWNIENIA BUDOWLANE

Nr ewidencyjny : LUB/0055/ZHOT/07

do projektowania i kierowania robotami budowlanymi w ograniczonym zakresie I stopnia w specjalności telekomunikacyjnej

UZASADNIENIE

W związku z uwzględnieniem w całości żądania strony, na podstawie art. 107, § 4 Kodeksu postępowania administracyjnego / Dz. U. z 2000 r. Nr 98, poz. 1071 z późn. zm. / odstępuje się od uzasadnienia decyzji.

Zakres nadanych uprawnień budowlanych wskazano na odwrocie decyzji

POUCZENIE

1. Zgodnie z art. 12 ust. 7 w/w ustawy Prawo budowlane – podstawę do wykonywania samodzielnych funkcji technicznych w budownictwie stanowi wpis do centralnego rejestru Głównego Inspektora Nadzoru Budowlanego oraz wpis na listę członków właściwej izby samorządu zawodowego.

2 .Od niniejszej decyzji służy odwołanie do Krajowej Komisji Kwalifikacyjnej Polskiej Izby Inżynierów Budownictwa w Warszawie, za pośrednictwem Lubelskiej Okręgowej Izby Inżynierów Budownictwa w Lublinie w terminie 14 dnia od daty jej doręczenia.

Skład orzekający Okręgowej Komisji Kwalifikacyjnej

Członek
mgr inż. Maria Kosler

Członek
mgr inż. Edward Woźniak

Przewodniczący
Składu Orzekającego OKK
dr inż. Bolesław Horyński

Otrzymują:

1. Pan Leszek Parchomiuk
   ul. Zygmunta Starego 10/21
   21-500 Biała Podlaska
2. Główny Inspektor
   Nadzoru Budowlanego
3. a/a.

LUBELSKA OKRĘGOWA IZBA INŻYNIERÓW BUDOWNICTWA

- 2 -

Szczegółowy zakres uprawnień
do projektowania i kierowania robotami budowlanymi
w ograniczonym zakresie I stopnia w specjalności telekomunikacyjnej

Pan Leszek Jan Parchomiuk

I. Na mocy art. 12 ust. 1 pkt. 1 i 2 oraz art. 13 ust. 3 i 4 ustawy Prawo budowlane, w zakresie objętym wyżej wymienioną specjalnością, niniejsze uprawnienia stanowią podstawę do:

- **projektowania , sprawdzania projektów w specjalności objętej niniejszymi uprawnieniami i sprawowania nadzoru autorskiego,**
- **kierowania budową lub innymi robotami budowlanymi ,**
- **kierowania wytwarzaniem konstrukcyjnych elementów budowlanych oraz nadzoru i kontroli technicznej wytwarzania tych elementów,**
- **wykonywania nadzoru inwestorskiego,**
- **sprawowania kontroli technicznej utrzymania obiektów budowlanych,**

II. Na mocy § 3 ust. 1 i § 22 ust. 2 rozporządzenia Ministra Transportu i Budownictwa z dnia 28 kwietnia 2006 r. w sprawie samodzielnych funkcji technicznych w budownictwie / Dz. U. Nr 83, poz. 578 /, niniejsze uprawnienia uprawniają do:

- **sporządzania projektów zagospodarowania działki lub terenu w zakresie tej specjalności,**
- projektowania obiektu budowlanego i kierowania robotami budowlanymi związanymi z obiektem budowlanym, w zakresie: **telekomunikacji przewodowej wraz z infrastrukturą telekomunikacyjną**
- **w odniesieniu do obiektów budowlanych, takich jak: linie, instalacje, i urządzenia liniowe oraz urządzenia stacyjne.**

Przewodniczący
Składu Orzekającego OKK

dr inż. Bolesław Horyński

Lubelska Okręgowa Izba Inżynierów Budownictwa

ul. Bursaki 19
20-150 Lublin

e-mail: lub@piib.org.pl
www.lub.piib.org.pl

Telefony:

Sekretariat biura
tel./fax 81 534 78 12

Przewodniczący Rady
tel. 81 534 78 11

Dyrektor biura
tel. 81 534 78 13

Główna Księgowa
tel. 81 534 78 14

Księgowość - kasa
tel. 81 741 40 95

Sekcja spraw
członkowskich
tel. 81 534 78 16

Sekcja uprawnień
budowlanych
tel. 81 741 41 83

Sekcja szkolenia
i biblioteka
tel. 81 534 78 17

Sekcja obsługi
organów LOIIB
tel. 81 534 78 15

Redakcja Biuletynu
tel. 81 741 41 84

Biura terenowe:

w Białej Podlaskiej
ul. Narutowicza 10
tel./fax 83 343 62 05

w Chełmie
ul. Podgórze 2 pok nr 4
tel./fax 82 563 44 81,
607 946 462

w Zamościu
Rynek Wielki 6
tel./fax 84 639 10 28

REGON: 432 539 440
NIP: 712 27 79 229

BANK PKO S.A. O. Lublin
36-1240-5497-1111-0000
-5010-1920

Lublin, dnia 22 marca 2012 r.

OKK-0059-0026/2/12

Pan
Leszek Parchomiuk
ul. Zygmunta Starego 10/21
21—500 Biała Podlaska

W odpowiedzi na Pana pismo z dnia 12.03.2012r. Okręgowa Komisja Kwalifikacyjna uprzejmie wyjaśnia, co następuje:

Dokonując wyjaśnienia wątpliwości w zakresie uprawnień budowlanych decyzją z dnia 14 czerwca 2007r. Nr LOIIB.OKK.7131/4-7132/24/07, wydanych przez Lubelską Okręgową Izbę Inżynierów Budowlanych, należy kierować się brzmieniem aktu administracyjnego podlegającego wyjaśnieniu, jak również przepisami prawa obowiązującego w dacie jego wydania.

Biorąc powyższe pod uwagę Okręgowa Komisja Kwalifikacyjna stoi na stanowisku, że posiadane przez Pana uprawnienia pomimo wpisania ograniczenia w ich treści (I stopnia), co do specjalności telekomunikacyjnej w zakresie telekomunikacji przewodowej, wraz z infrastrukturą towarzyszącą – w odniesieniu do obiektów budowlanych, takich jak linie, instalacje i urządzenia liniowe oraz urządzenia stacyjne **nie posiadają ograniczeń w zakresie definiowanym przedmiotowo w specjalności telekomunikacyjnej I stopnia, uprawnienia te nie dotyczą telekomunikacji bezprzewodowej**.

Powyższe jest uzasadnione podstawą prawną decyzji o nadaniu uprawnień tj. § 22 ust. 2 pkt. 1 rozporządzenia Ministra Infrastruktury z 18 maja 2005r. w sprawie samodzielnych funkcji technicznych w budownictwie.

Z poważaniem

Przewodniczący
Okręgowej Komisji Kwalifikacyjnej LOIIB

dr inż. Bolesław Horyński

Otrzymują:

1) adresat
2) a/a.

POLSKA
IZBA
INŻYNIERÓW
BUDOWNICTWA

Zaświadczenie

o numerze weryfikacyjnym:

LUB-61J-UFY-36U *

Pan Leszek Jan Parchomiuk o numerze ewidencyjnym LUB/BT/0145/08
adres zamieszkania ul. Zygmunta Starego 10/21, 21-500 Biała Podlaska
jest członkiem Lubelskiej Okręgowej Izby Inżynierów Budownictwa i posiada wymagane ubezpieczenie od odpowiedzialności cywilnej.
Niniejsze zaświadczenie jest ważne od 2015-05-01 do 2016-04-30.

Zaświadczenie zostało wygenerowane elektronicznie i opatrzone bezpiecznym podpisem elektronicznym weryfikowanym przy pomocy ważnego kwalifikowanego certyfikatu w dniu 2015-03-23 roku przez:

Wojciech Szewczyk, Przewodniczący Rady Lubelskiej Okręgowej Izby Inżynierów Budownictwa.

(Zgodnie art. 5 ust 2 ustawy z dnia 18 września 2001 r. o podpisie elektronicznym (Dz. U. 2001 Nr 130 poz. 1450) dane w postaci elektronicznej opatrzone bezpiecznym podpisem elektronicznym weryfikowanym przy pomocy ważnego kwalifikowanego certyfikatu są równoważne pod względem skutków prawnych dokumentom opatrzonym podpisami własnoręcznymi.)

* Weryfikację poprawności danych w niniejszym zaświadczeniu można sprawdzić za pomocą numeru weryfikacyjnego zaświadczenia na stronie Polskiej Izby Inżynierów Budownictwa www.piib.org.pl lub kontaktując się z biurem właściwej Okręgowej Izby Inżynierów Budownictwa.

III. CZĘŚĆ RYSUNKOWA

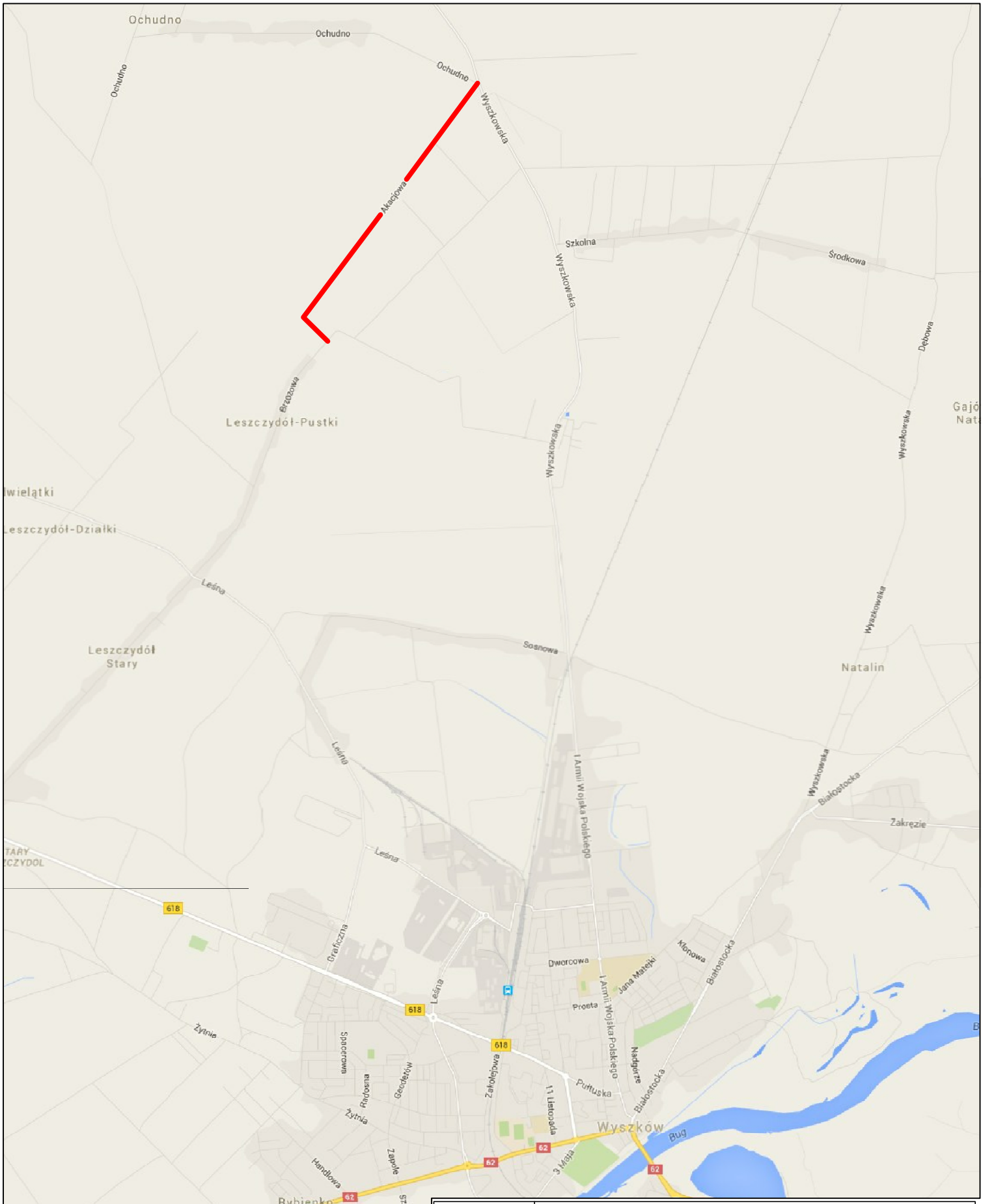

Projektant:	TEL - FRO Frończuk Jan, ul. Kasprowicza 13, 21- 500 Biała Podlaska				
Inwestor:	Gmina Wyszków, Aleja Róż 2, 07- 200 Wyszków				
Obiekt:	Przebudowa ulicy Akacjowej w Leszczydole Nowinach i ulicy Brzozowej w Leszczydole Pustki, gmina Wyszków				
Nazwa rysunku:	Orientacja.				
x	Imię i nazwisko	Nr uprawnień	Data	Podpis	Skala x x x
Projektował:	Inż. Jan Frończuk	0729/97/U	02.2016		
Sprawdził:	Inż. Leszek Parchomiuk	LUB/0055 /ZHOT/07	02.2016		Nr rys. 1

Łączy arkusz nr 2

„Treść mapy numerycznej jest zgodna z treścią mapy do celów projektowych zarejestrowaną w PODGiK pod nr P.1435.2016.298 w dniu 5.02.2016r.

Działki o nr oznaczonych kolorem czerwonym stanowią projektowane nr ewidencyjne działek w trybie ustawy z dnia 10 kwietnia 2003r. o szczególnych zasadach przygotowania i realizacji inwestycji w zakresie dróg publicznych (DZ. U. 2003 Nr 80 poz. 721)

ROSEKO Robert Rosiński
ul Generała Kazimierza Pułaskiego 18 C
62-800 Kalisz
NIP: 622-18-50-206 REGON: 141276549

STAROSTA WYSZKOWSKI
(Nazwa organu przeprowadzającego naradę koordynacyjną)
Zgodnie z art. 28c ustawy z dnia 17 maja 1989r. - Prawo geodezyjne i kartograficzne (Dz. U. z 2010r. Nr 193 poz. 1287 z póź. Zm.) poświadcza się, że niniejsza dokumentacja projektowa była przedmiotem narady koordynacyjnej przeprowadzonej w dniu 4.03.2016 w Starostwie Powiatowym w Wyszkowie.
z up. STAROSTY
Dorota Cyelina
Inspektor
(podpis i pieczęć organu lub osoby upoważnionej)
GG.6630.24.2016
(znak sprawy)

Legenda:

- projektowana trasa linii telekom.kablowej
- linia telekomunikacyjna do likwidacji
- krawędź projektowanej jezdni
- projektowany pas drogowy

Projektant:	TEL - FRO Frończuk Jan, ul. Kasprowicza 13, 21- 500 Biała Podlaska
Inwestor:	Gmina Wyszków, Aleja Róż 2, 07- 200 Wyszków
Obiekt:	Przebudowa ulicy Akacjowej w Leszczydole Nowinach i ulicy Brzozowej w Leszczydole Puśki, gmina Wyszków
Nazwa rysunku:	Projekt zagospodarowania terenu.

x	Imię i nazwisko	Nr uprawnień	Data	Podpis	Skala 1:500
Projektant branży telekom.	Inż. Jan Frończuk	0/29/97/U	23.02.2016		Nr rys. 1.1

Łączy arkusz nr 3

Łączy arkusz nr 1

STAROSTA WYSZKOWSKI
(Nazwa organu przeprowadzającego naradę koordynacyjną)
Zgodnie z art. 28c ustawy z dnia 17 maja 1989r. - Prawo geodezyjne i kartograficzne (Dz. U. z 2010r. Nr 193 poz. 1287 z póź. Zm.) poświadcza się, że niniejsza dokumentacja projektowa była przedmiotem narady koordynacyjnej przeprowadzonej w dniu 4.03.2016 w Starostwie Powiatowym w Wyszkowie.
z up. STAROSTY
Dorota Ćwalina
GG.6830 · 24.2016
(znak sprawy)
Inspektor
(pieczęć i pieczęć organu prowadzącego naradę koordynacyjną)

Akacjowa

Ochudno

558/1
558
558/2
558
LR-1171
LR-1210
LR-1219
LR-1248
LR-1290
LR-1245
LR-1247
LR-1213
LR-1214
LR-1167
LR-1032
LR-1007
LR-991
LR-981
LR-968
LR-8
8-452
8-352
2/1
2/4
2/4
2/2
2/5
2/5
19/2
19/1
18/3
18/2
18/5
18/8
18/9
16/12
16/11
16/14
16/9
24/4
24/1
23
22
15

„Treść mapy numerycznej jest zgodna z treścią mapy do celów projektowych zarejestrowaną w PODGiK pod nr P.1435.2016.298 w dniu 5.02.2016r.

Działki o nr oznaczonych kolorem czerwonym stanowią projektowane nr ewidencyjne działek w trybie ustawy z dnia 10 kwietnia 2003r. o szczególnych zasadach przygotowania i realizacji inwestycji w zakresie dróg publicznych (DZ. U. 2003 Nr 80 poz. 721)

ROSBUD Robert Rosiński
ul. Fryderyka Chopina 18 C
07-200 Wyszków
NIP 762-234-49-18 REGON 141276649

Legenda:

- projektowana trasa linii telekom kablowej
- linia telekomunikacyjna do likwidacji
- krawędź projektowanej jezdni
- projektowany pas drogowy

Projektant:	TEL - FRO Frończuk Jan, ul. Kasprowicza 13, 21- 500 Biała Podlaska
Inwestor:	Gmina Wyszków, Aleja Róż 2, 07- 200 Wyszków
Obiekt:	Przebudowa ulicy Akacjowej w Leszczydole Nowinach i ulicy Brzozowej w Leszczydole Pustki, gmina Wyszków
Nazwa rysunku:	**Projekt zagospodarowania terenu.**

x	Imię i nazwisko	Nr uprawnień	Data	Podpis	Skala
Projektant branży telekom.	Inż. Jan Frończuk	0729/97/U	23.02.2016		1:500 Nr rys. 1.2

Łączy arkusz nr 1

Łączy arkusz nr 3

Akacjowa

Akacjowa

Akacjowa

Akacjowa

LR-559

LR-595

LR-626

LR-712

LR-715

LR-740

LR-834

LR-840

LR-876

LR-952

559

559/2

35/2

35/1

34

33/3

33/2

32

31

30

29

28

27/1

27/2

26

9805 6-2037

3603 15-2064

9805 6-2037 Wyszków w. Leszczydół Nowiny

STAROSTA WYSZKOWSKI

(Nazwa organu przeprowadzającego naradę koordynacyjną)

Zgodnie z art. 28c ustawy z dnia 17 maja 1989r. - Prawo geodezyjne i kartograficzne (Dz. U. z 2010r. Nr 193 poz. 1287, z póź. Zm.) poświadcza się, że niniejsza dokumentacja projektowa była przedmiotem narady koordynacyjnej przeprowadzonej w dniu 4.02.2016 w Starostwie Powiatowym w Wyszkowie.

Dorota Cwelina

GG.6630. 24.2016

(znak sprawy)

Inspektor w Wydziale Geodezji i Gospodarki Nieruchomościami

(pieczęć i pieczątka organu lub osoby upoważnionej)

„Treść mapy numerycznej jest zgodna z treścią mapy do celów projektowych zarejestrowaną w PODGiK pod nr P.1435.2016.298 w dniu 5.02.2016r.

Działki o nr oznaczonych kolorem czerwonym stanowią projektowane nr ewidencyjne działek w trybie ustawy z dnia 10 kwietnia 2003r. o szczególnych zasadach przygotowania i realizacji inwestycji w zakresie dróg publicznych (DZ. U. 2003 Nr 80 poz. 721)

ROSBUD Robert Rosiński
ul.Generała Kazimierza Pułaskiego 19 C
07-200 Wyszków
NIP: 7220-000-93-28

Legenda:

- projektowana trasa linii telekom.kablowej
- linia telekomunikacyjna do likwidacji
- krawędź projektowanej jezdni
- projektowany pas drogowy

Projektant:	TEL - FRO Frończuk Jan, ul. Kasprowicza 13, 21- 500 Biała Podlaska				
Inwestor:	Gmina Wyszków, Aleja Róż 2, 07- 200 Wyszków				
Obiekt:	Przebudowa ulicy Akacjowej w Leszczydole Nowinach i ulicy Brzozowej w Leszczydole Pustki, gmina Wyszków				
Nazwa rysunku:	**Projekt zagospodarowania terenu.**				
X	Imię i nazwisko	Nr uprawnień	Data	Podpis	Skala 1:500
Projektant branży telekom.	Inż. Jan Frończuk	0729/97/U	23.02.2016		Nr rys 1.3

STAROSTA WYSZKOWSKI

(Nazwa organu przeprowadzającego naradę koordynacyjną)

Zgodnie z art. 28c ustawy z dnia 17 maja 1989r. - Prawo geodezyjne i kartograficzne (Dz. U. z 2010r. Nr 193 poz. 1287, z póź. Zm.) poświadcza się, że niniejsza dokumentacja projektowa była przedmiotem narady koordynacyjnej przeprowadzonej w dniu 11.05.2016 w Starostwie Powiatowym w Wyszkowie.

z up. STAROSTY
Dorota Cwalina
Inspektor w Wydziale Geodezji i Gospodarki Nieruchomościami

GG.6630.24.2016
(znak sprawy)

(podpis i pieczątka organu lub osoby upoważnionej)

Łączy arkusz nr 3

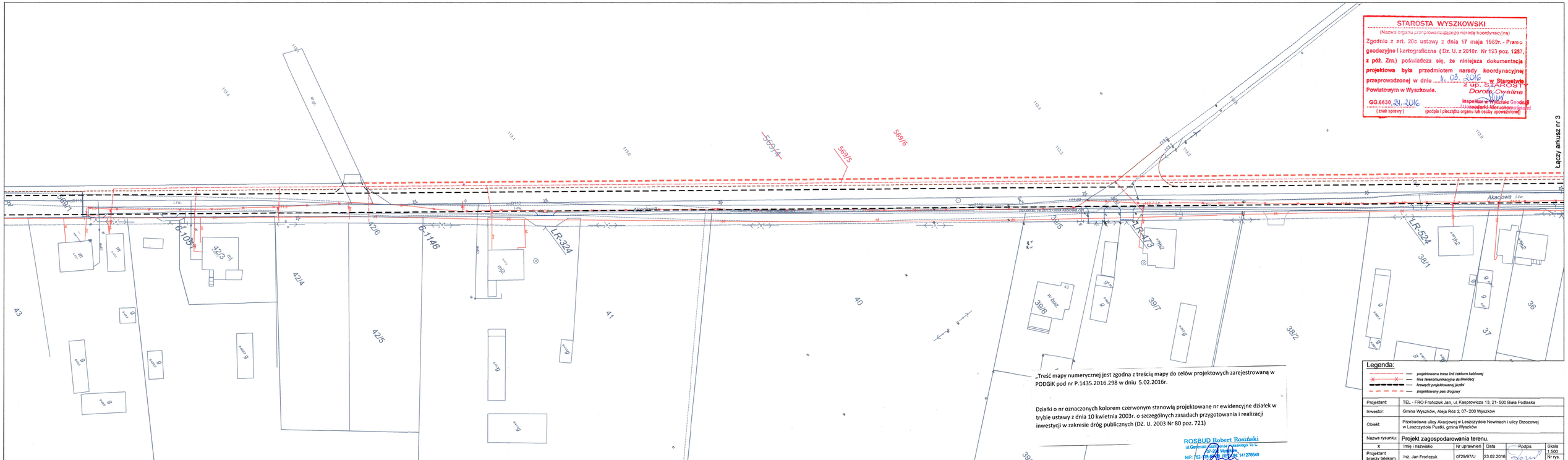

„Treść mapy numerycznej jest zgodna z treścią mapy do celów projektowych zarejestrowaną w PODGiK pod nr P.1435.2016.298 w dniu 5.02.2016r.

Działki o nr oznaczonych kolorem czerwonym stanowią projektowane nr ewidencyjne działek w trybie ustawy z dnia 10 kwietnia 2003r. o szczególnych zasadach przygotowania i realizacji inwestycji w zakresie dróg publicznych (DZ. U. 2003 Nr 80 poz. 721)

ROSBUD Robert Rosiński
ul.Generała Kazimierza Pułaskiego 16 C
07-200 Wyszków
NIP: 762-175-38-18 REGON: 141276649

Legenda:

- projektowana trasa linii telekom kablowej
- linia telekomunikacyjna do likwidacji
- krawędzi projektowanej jezdni
- projektowany pas drogowy

Projektant:	TEL - FRO Frończuk Jan, ul. Kasprowicza 13, 21- 500 Biała Podlaska
Inwestor:	Gmina Wyszków, Aleja Róż 2, 07- 200 Wyszków
Obiekt:	Przebudowa ulicy Akacjowej w Leszczydole Nowinach i ulicy Brzozowej w Leszczydole Puśki, gmina Wyszków
Nazwa rysunku:	Projekt zagospodarowania terenu.

X	Imię i nazwisko	Nr uprawnień	Data	Podpis	Skala
Projektant branży telekom.	Inż. Jan Frończuk	0/29/97/U	23.02.2016		1:500 Nr rys. 1.4

Legenda:

- projektowana trasa linii telekom.kablowej
- linia telekomunikacyjna do likwidacji
- krawędź projektowanej jezdni
- projektowany pas drogowy

Projektant:	TEL - FRO Frończuk Jan, ul. Kasprowicza 13, 21- 500 Biała Podlaska				
Inwestor:	Gmina Wyszków, Aleja Róż 2, 07- 200 Wyszków				
Obiekt:	Przebudowa ulicy Akacjowej w Leszczydole Nowinach i ulicy Brzozowej w Leszczydole Pustki, gmina Wyszków				
Nazwa rysunku:	**Trasa przebudowy linii telekomunikacyjnej.**				
x	Imię i nazwisko	Nr uprawnień	Data	Podpis	Skala 1:500
Projektował:	Inż. Jan Frończuk	0729/97/U	02.2016		
Sprawdził:	Inż. Leszek Parchomiuk	LUB/0055 /ZHOT/07	02.2016		Nr rys. 3.1

Łączy arkusz nr 3

559/1

RHDPE 90/5,1
L- 9 m

RHDPE 90/5,1
L- 9 m

RHDPE 90/5,1
L- 9 m

RHDPE 90/5,1
L- 9 m

RHDPE 90/5,1
L- 2x9 m

XzTKMDXpw 30x2x0,5

RHDPE 110/6,3
L- 10 m

559/2

RHDPE 90/5,1
L- 10 m

RHDPE 110/6,3
L- 9 m

RHDPE 90/5,1
L- 8 m

XzTKMDXpw 30x2x0,5
XzTKMDXpw 10x2x0,5

Słupek rozdzielczy
R1 1/5 - 6

RHDPE 110/6,3
L- 9 m

kable do przełożenia
na długości 30 m

Łączy arkusz nr 1

Słupek rozdzielczy
R1 1/4

RHDPE 90/5,1
L- 5 m

Rura dzielona
110 mm, L-2x6 m

24/3

24/4

21/2

21/3

20/3

21/4

20/4

21/5

20/5

19/2

559

18/3

18/5

17/8

17/9

16/9

16/13

16/14

16/11

Legenda:

- projektowana trasa linii telekom.kablowej
- linia telekomunikacyjna do likwidacji
- krawędź projektowanej jezdni
- projektowany pas drogowy

Projektant:	TEL - FIRO Frończuk Jan, ul. Kasprowicza 13, 21- 500 Biała Podlaska				
Inwestor:	Gmina Wyszków, Aleja Róż 2, 07- 200 Wyszków				
Obiekt:	Przebudowa ulicy Akacjowej w Leszczydole Nowinach i ulicy Brzozowej w Leszczydole Pustki, gmina Wyszków				
Nazwa rysunku:	Trasa przebudowy linii telekomunikacyjnej.				
x	Imię i nazwisko	Nr uprawnień	Data	Podpis	Skala 1:500
Projektował:	Inż. Jan Frończuk	0729/97/U	02.2016		
Sprawdził:	Inż. Leszek Parchomiuk	LUB/0055 /ZHOT/07	02.2016		Nr rys. 3.2

Łączy arkusz nr 4

Proj. słupek rozdzielczy R1, 1/2

RHDPE 90/5,1 L- 9 m

Słupek rozdzielczy do likwidacji

RHDPE 90/5,1 L- 9 m

RHDPE 90/5,1 L- 9 m

RHDPE 110/6,3 L- 9 m

RHDPE 90/5,1 L- 10 m

RHDPE 90/5,1 L- 9 m

RHDPE 90/5,1 L- 9 m

RHDPE 90/5,1 L- 9 m

XzTKMDXpw 20x2x0,5

RHDPE 90/5,1 L- 9 m

Proj. słupek rozdzielczy R1, 1/3

RHDPE 90/5,1 L- 2 x 9 m

Słupek rozdzielczy do likwidacji

Łączy arkusz nr 2

35/1

35/1

34

33/1

30

25/2

Legenda:

- projektowana trasa linii telekom.kablowej
- linia telekomunikacyjna do likwidacji
- krawędź projektowanej jezdni
- projektowany pas drogowy

Projektant:	TEL - FRO Frończuk Jan, ul. Kasprowicza 13, 21- 500 Biała Podlaska				
Inwestor:	Gmina Wyszków, Aleja Róż 2, 07- 200 Wyszków				
Obiekt:	Przebudowa ulicy Akacjowej w Leszczydole Nowinach i ulicy Brzozowej w Leszczydole Pustki, gmina Wyszków				
Nazwa rysunku:	Trasa przebudowy linii telekomunikacyjnej.				
x	Imię i nazwiska	Nr uprawnień	Data	Podpis	Skala 1:500
Projektował:	Inż. Jan Frończuk	0729/97/U	02.2016		
Sprawdził:	Inż. Leszek Parchomiuk	LUB/0055 /ZHOT/07	02.2016		Nr rys. 3.3

Łączy arkusz nr 5

RHDPE 90/5,1
L- 6 m

RHDPE 90/5,1
L- 9 m

RHDPE 90/5,1
L- 2 x 9 m

RHDPE 90/5,1
L- 2 x 9 m

Proj. słupek rozdzielczy
R1, 1/1

RHDPE 90/5,1
L- 9 m

Słupek rozdzielczy
do likwidacji

RHDPE 90/5,1
L- 12 m

RHDPE 110/6,3
L- 16 m

XzTKMDXpw 10x2x0,5

RHDPE 90/5,1
L- 2 x 9 m

Łączy arkusz nr 3

569/1
569/4
569/5
569/6
42/3
42/4
42/5
42/6
39/5
39/6
39/7
39/8
38/1

Legenda:

- *projektowana trasa linii telekom kablowej*
- *linia telekomunikacyjna do likwidacji*
- *krawędź projektowanej jezdni*
- *projektowany pas drogowy*

Projektant:	TEL - FRO Frończuk Jan, ul. Kasprowicza 13, 21- 500 Biała Podlaska
Inwestor:	Gmina Wyszków, Aleja Róż 2, 07- 200 Wyszków
Obiekt:	Przebudowa ulicy Akacjowej w Leszczydole Nowinach i ulicy Brzozowej w Leszczydole Pustki, gmina Wyszków
Nazwa rysunku:	**Trasa przebudowy linii telekomunikacyjnej.**

X	Imię i nazwisko	Nr uprawnień	Data	Podpis	Skala 1:500
Projektował:	Inż. Jan Frończuk	0729/9/7/U	02.2016		
Sprawdził:	Inż. Leszek Parchomiuk	LUB/0055 /ZHOT/07	02.2016		Nr rys. 3.4

Łączy arkusz nr 4

Rura dzielona
110 mm,L-6 m

Rura dzielona
110 mm,L-6 m

Rura dzielona
110 mm,L- 2x16 m

Rura dzielona
110 mm,L- 2x6 m

j.zw. Brzozowa

Brzozowa

45/1 54/13 54/6 54/11 54/14 253 54/4 54/5 54/7 54/12 54/15 54/9 54/8 54/2 55/15 55/13 55/12 55/11 55/8 55/7 55/6 55/4 55/3 55/1

Legenda:

- projektowana trasa linii telekom.kablowej
- linia telekomunikacyjna do likwidacji
- krawędz projektowanej jezdni
- projektowany pas drogowy

Projektant:	TEL - FRO Frończuk Jan, ul. Kasprowicza 13, 21- 500 Biała Podlaska
Inwestor:	Gmina Wyszków, Aleja Róż 2, 07- 200 Wyszków
Obiekt:	Przebudowa ulicy Akacjowej w Leszczydole Nowinach i ulicy Brzozowej w Leszczydole Pustki, gmina Wyszków
Nazwa rysunku:	**Trasa przebudowy linii telekomunikacyjnej.**

x	Imię i nazwisko	Nr uprawnień	Data	Podpis	Skala 1:500
Projektował:	Inż. Jan Frończuk	0729/97/U	02.2016		
Sprawdził:	Inż. Leszek Parchomiuk	LUB/0055 /ZHOT/07	02.2016		Nr rys. 3.5

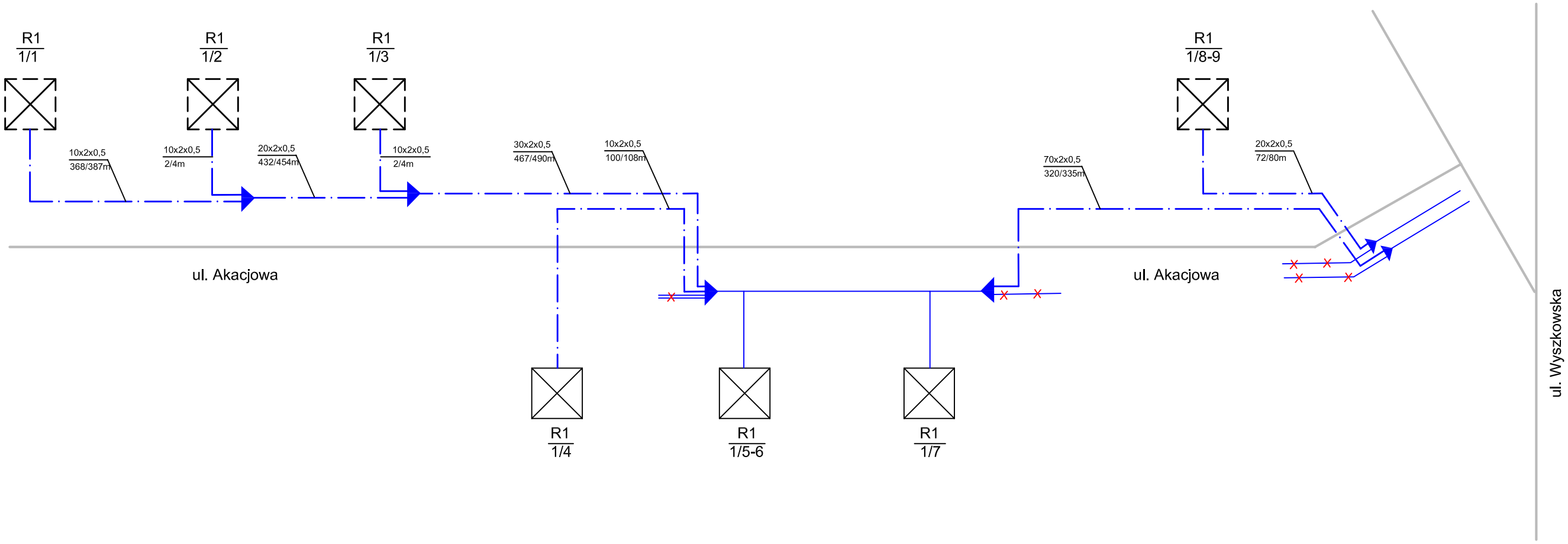

Legenda:

- proj. kabel rozdzielczy
- istniejący kabel rozdzielczy
- istniejący kabel rozdzielczy do likwidacji
- proj. złącze równoległe na kablu rozdzielczym
- proj. słupek rozdzielczy
- istniejący słupek rozdzielczy

UWAGA
Wszystkie projektowane kable typu XzTKMDXpw

Projektant:	TEL - FRO Frończuk Jan, ul. Kasprowicza 13, 21- 500 Biała Podlaska				
Inwestor:	Gmina Wyszków, Aleja Róż 2, 07- 200 Wyszków				
Obiekt:	Przebudowa ulicy Akacjowej w Leszczydole Nowinach i ulicy Brzozowej w Leszczydole Pustki, gmina Wyszków				
Nazwa rysunku:	Schemat rozwinięty projektowanej sieci rozdzielczej.				
×	Imię i nazwisko	Nr uprawnień	Data	Podpis	Skala x x x
Projektował:	inż. Jan Frończuk	0729/97/U	02.2016		
Sprawdził:	inż. Leszek Parchomiuk	LUB/0055 /ZHOT/07	02.2016		Nr rys. 4

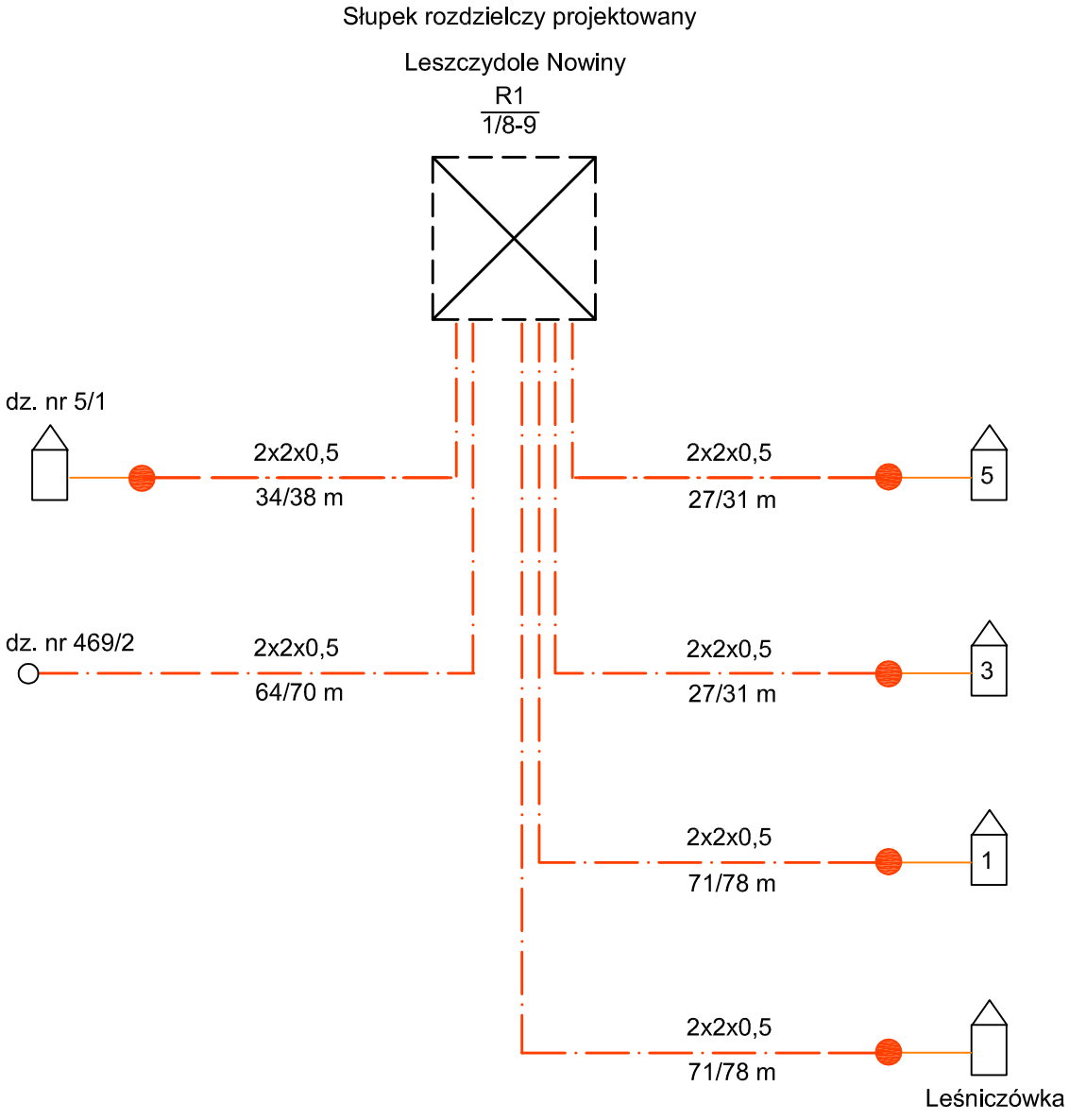

Legenda:

- kabel abonencki istniejący
- kabel abonencki projektowany typu XzTKMDXpw
- proj. złącze typu KM

Projektant:	TEL - FRO Frończuk Jan, ul. Kasprowicza 13, 21- 500 Biała Podlaska				
Inwestor:	Gmina Wyszków, Aleja Róż 2, 07- 200 Wyszków				
Obiekt:	Przebudowa ulicy Akacjowej w Leszczydole Nowinach i ulicy Brzozowej w Leszczydole Pustki, gmina Wyszków				
Nazwa rysunku:	Schemat rozwinięty projektowanej sieci abonenckiej.				
x	Imię i nazwisko	Nr uprawnień	Data	Podpis	Skala x x x
Projektował:	inż. Jan Frończuk	0729/97/U	02.2016		
Sprawdził:	inż. Leszek Parchomiuk	LUB/0055 /ZHOT/07	02.2016		Nr rys. 5 -1

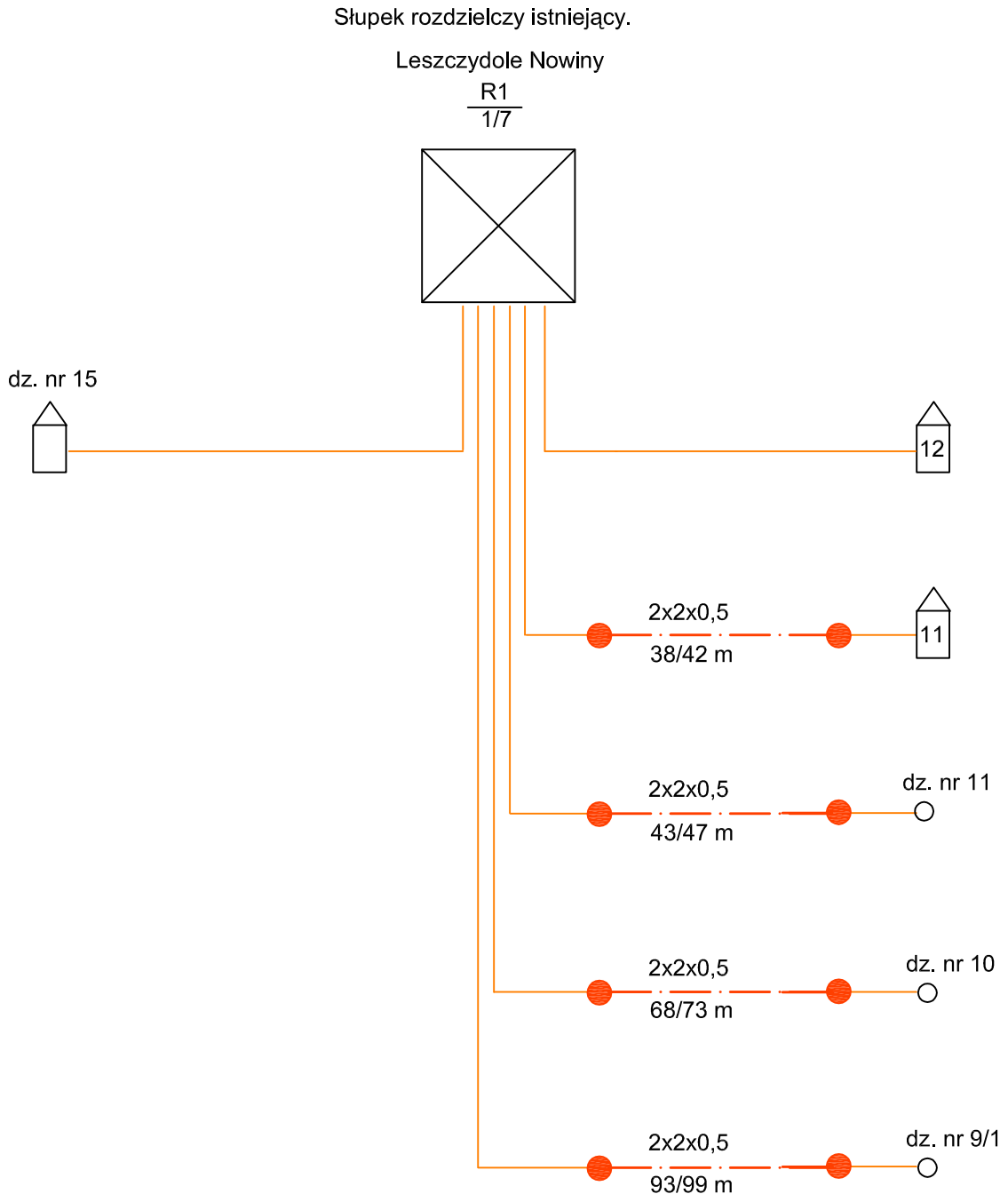

Legenda:

- kabel abonencki istniejący
- kabel abonencki projektowany typu XzTKMDXpw
- proj. złącze typu KM

Projektant:	TEL - FRO Frończuk Jan, ul. Kasprowicza 13, 21- 500 Biała Podlaska				
Inwestor:	Gmina Wyszków, Aleja Róż 2, 07- 200 Wyszków				
Obiekt:	Przebudowa ulicy Akacjowej w Leszczydole Nowinach i ulicy Brzozowej w Leszczydole Pustki, gmina Wyszków				
Nazwa rysunku:	Schemat rozwinięty projektowanej sieci abonenckiej.				
×	Imię i nazwisko	Nr uprawnień	Data	Podpis	Skala x x x
Projektował:	inż. Jan Frończuk	0729/97/U	02.2016		
Sprawdził:	inż. Leszek Parchomiuk	LUB/0055 /ZHOT/07	02.2016		Nr rys. 5-2

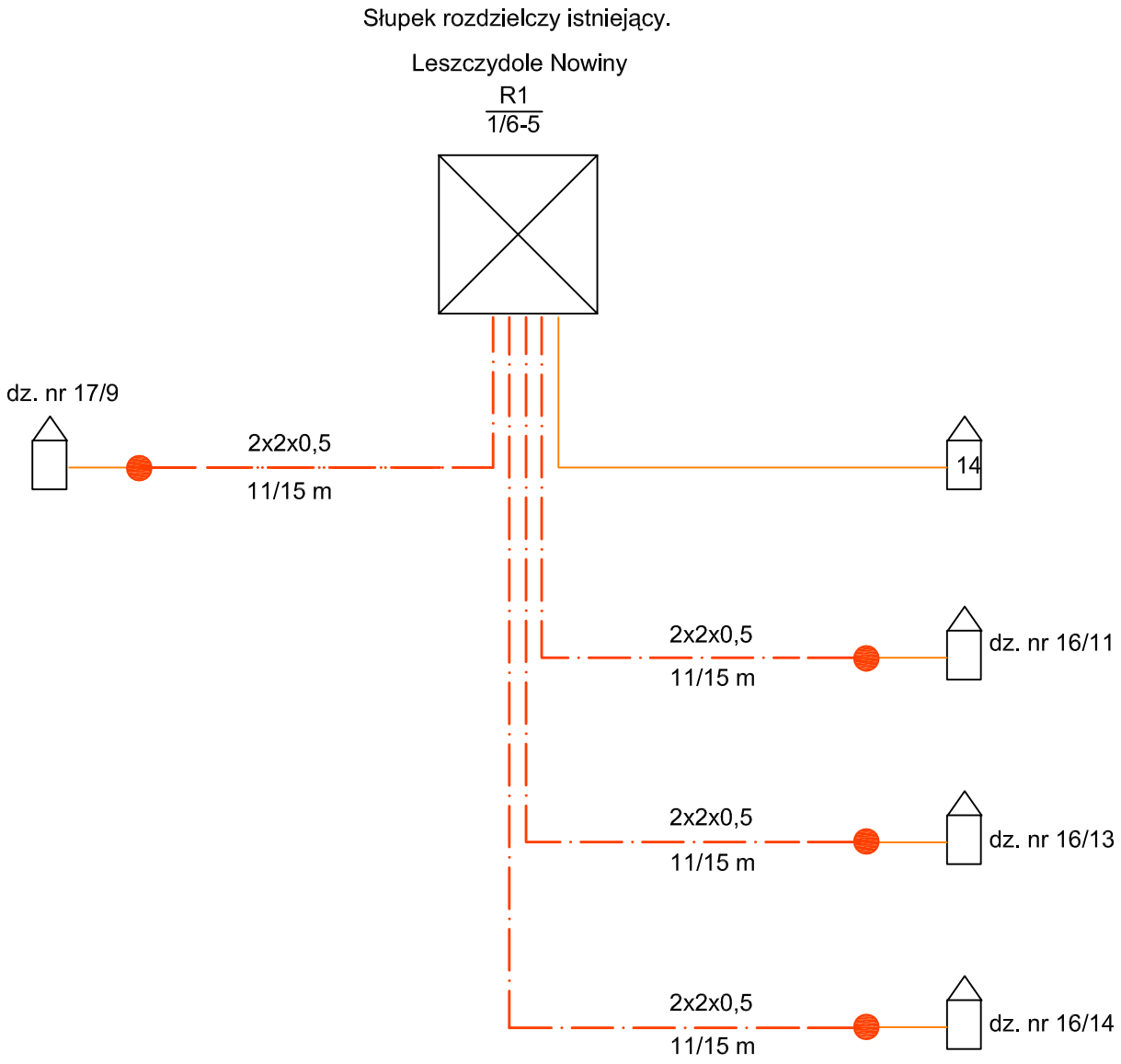

Legenda:

- kabel abonencki istniejący
- kabel abonencki projektowany typu XzTKMDXpw
- proj. złącze typu KM

Projektant:	TEL - FRO Frończuk Jan, ul. Kasprowicza 13, 21- 500 Biała Podlaska				
Inwestor:	Gmina Wyszków, Aleja Róż 2, 07- 200 Wyszków				
Obiekt:	Przebudowa ulicy Akacjowej w Leszczydole Nowinach i ulicy Brzozowej w Leszczydole Pustki, gmina Wyszków				
Nazwa rysunku:	Schemat rozwinięty projektowanej sieci abonenckiej.				
x	Imię i nazwisko	Nr uprawnień	Data	Podpis	Skala x x x
Projektował:	inż. Jan Frończuk	0729/97/U	02.2016		
Sprawdził:	inż. Leszek Parchomiuk	LUB/0055 /ZHOT/07	02.2016		Nr rys. 5-3

Słupek rozdzielczy istniejący.

Leszczydole Nowiny

R1
1/4

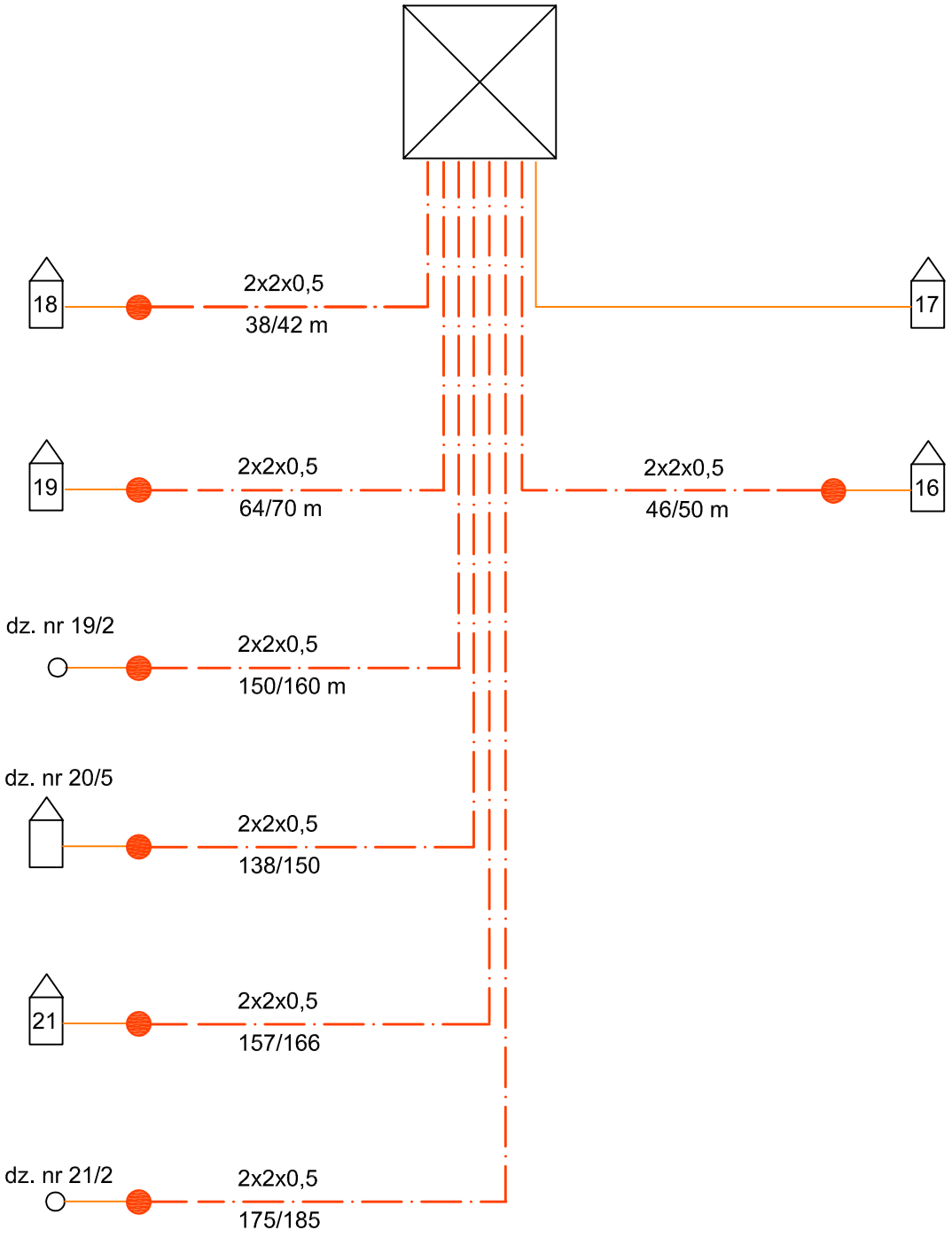

Legenda:

- kabel abonencki istniejący
- kabel abonencki projektowany typu XzTKMDXpw
- proj. złącze typu KM

Projektant:	TEL - FRO Frończuk Jan, ul. Kasprowicza 13, 21- 500 Biała Podlaska				
Inwestor:	Gmina Wyszków, Aleja Róż 2, 07- 200 Wyszków				
Obiekt:	Przebudowa ulicy Akacjowej w Leszczydole Nowinach i ulicy Brzozowej w Leszczydole Pustki, gmina Wyszków				
Nazwa rysunku:	Schemat rozwinięty projektowanej sieci abonenckiej.				
×	Imię i nazwisko	Nr uprawnień	Data	Podpis	Skala x x x
Projektował:	inż. Jan Frończuk	0729/97/U	02.2016		
Sprawdził:	inż. Leszek Parchomiuk	LUB/0055 /ZHOT/07	02.2016		Nr rys. 5-4

Słupek rozdzielczy projektowany

Leszczydole Nowiny

R1
1/3

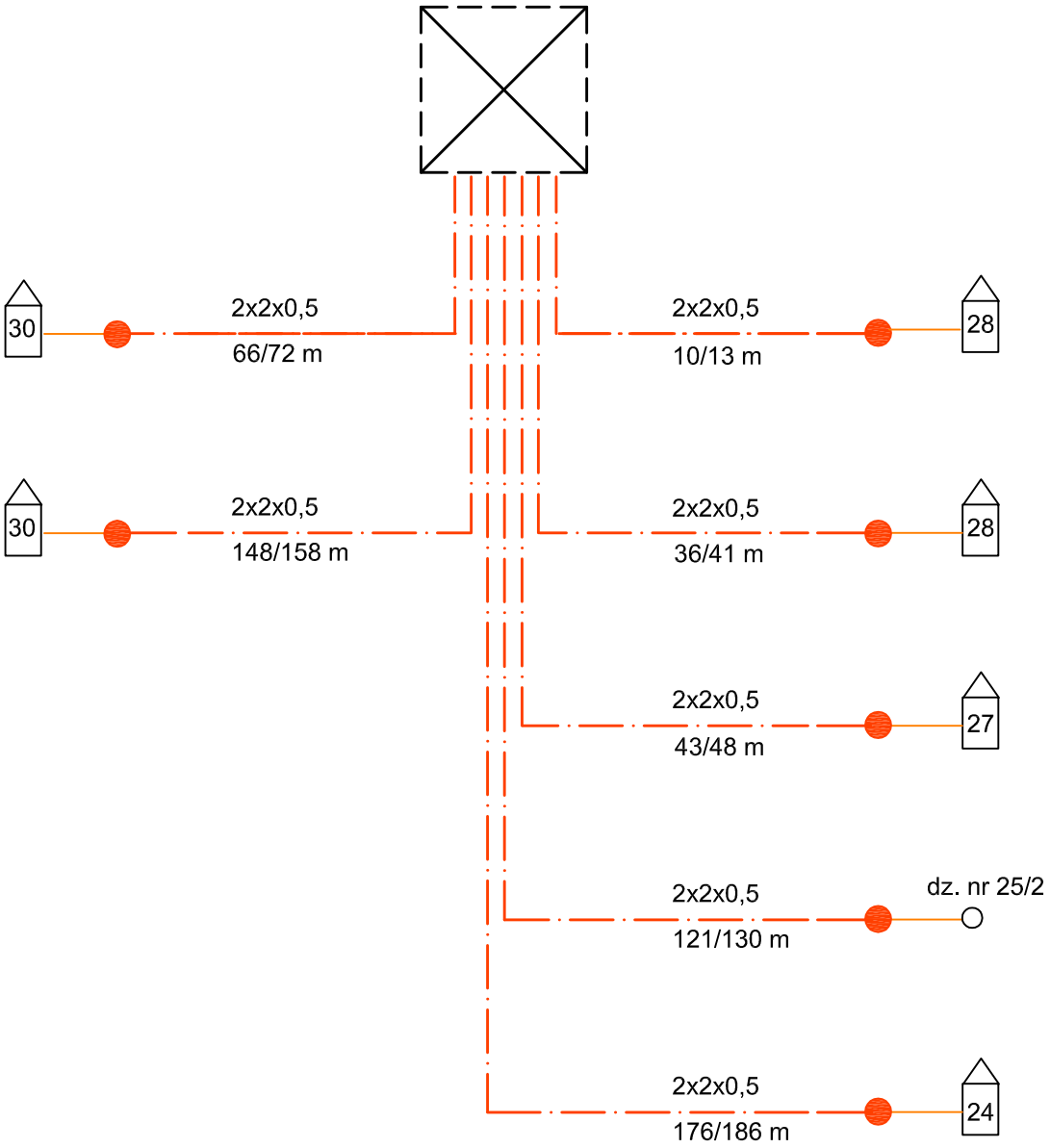

Legenda:

- kabel abonencki istniejący
- kabel abonencki projektowany typu XzTKMDXpw
- proj. złącze typu KM

Projektant:	TEL - FRO Frończuk Jan, ul. Kasprowicza 13, 21- 500 Biała Podlaska				
Inwestor:	Gmina Wyszków, Aleja Róż 2, 07- 200 Wyszków				
Obiekt:	Przebudowa ulicy Akacjowej w Leszczydole Nowinach i ulicy Brzozowej w Leszczydole Pustki, gmina Wyszków				
Nazwa rysunku:	Schemat rozwinięty projektowanej sieci abonenckiej.				
x	Imię i nazwisko	Nr uprawnień	Data	Podpis	Skala x x x
Projektował:	inż. Jan Frończuk	0729/97/U	02.2016		
Sprawdził:	inż. Leszek Parchomiuk	LUB/0055 /ZHOT/07	02.2016		Nr rys. 5-5

Słupek rozdzielczy projektowany

Leszczydole Nowiny

R1
1/2

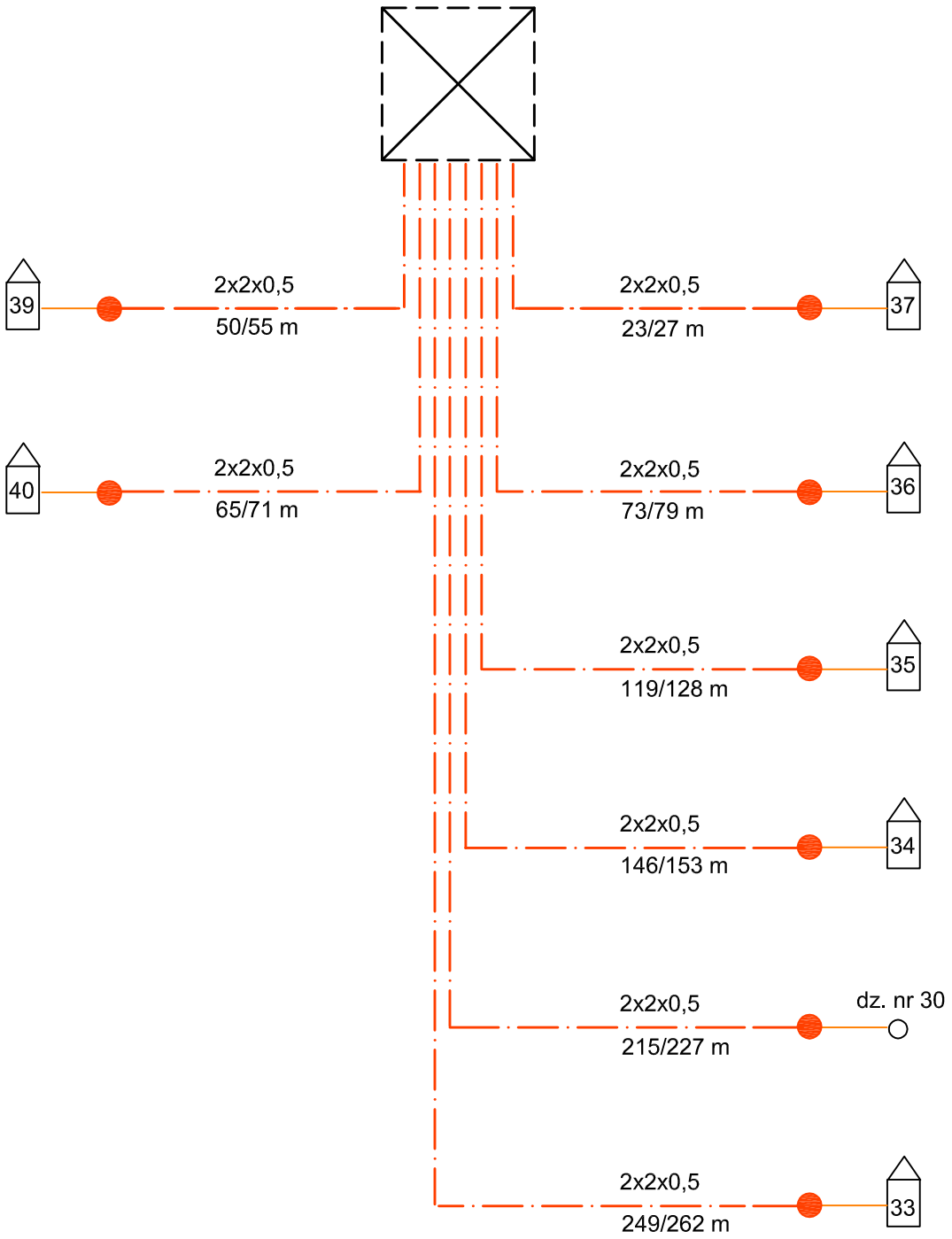

Legenda:

- kabel abonencki istniejący
- kabel abonencki projektowany typu XzTKMDXpw
- proj. złącze typu KM

Projektant:	TEL - FRO Frończuk Jan, ul. Kasprowicza 13, 21- 500 Biała Podlaska				
Inwestor:	Gmina Wyszków, Aleja Róż 2, 07- 200 Wyszków				
Obiekt:	Przebudowa ulicy Akacjowej w Leszczydole Nowinach i ulicy Brzozowej w Leszczydole Pustki, gmina Wyszków				
Nazwa rysunku:	Schemat rozwinięty projektowanej sieci abonenckiej.				
x	Imię i nazwisko	Nr uprawnień	Data	Podpis	Skala x x x
Projektował:	inż. Jan Frończuk	0729/97/U	02.2016		
Sprawdził:	inż. Leszek Parchomiuk	LUB/0055 /ZHOT/07	02.2016		Nr rys. 5-6

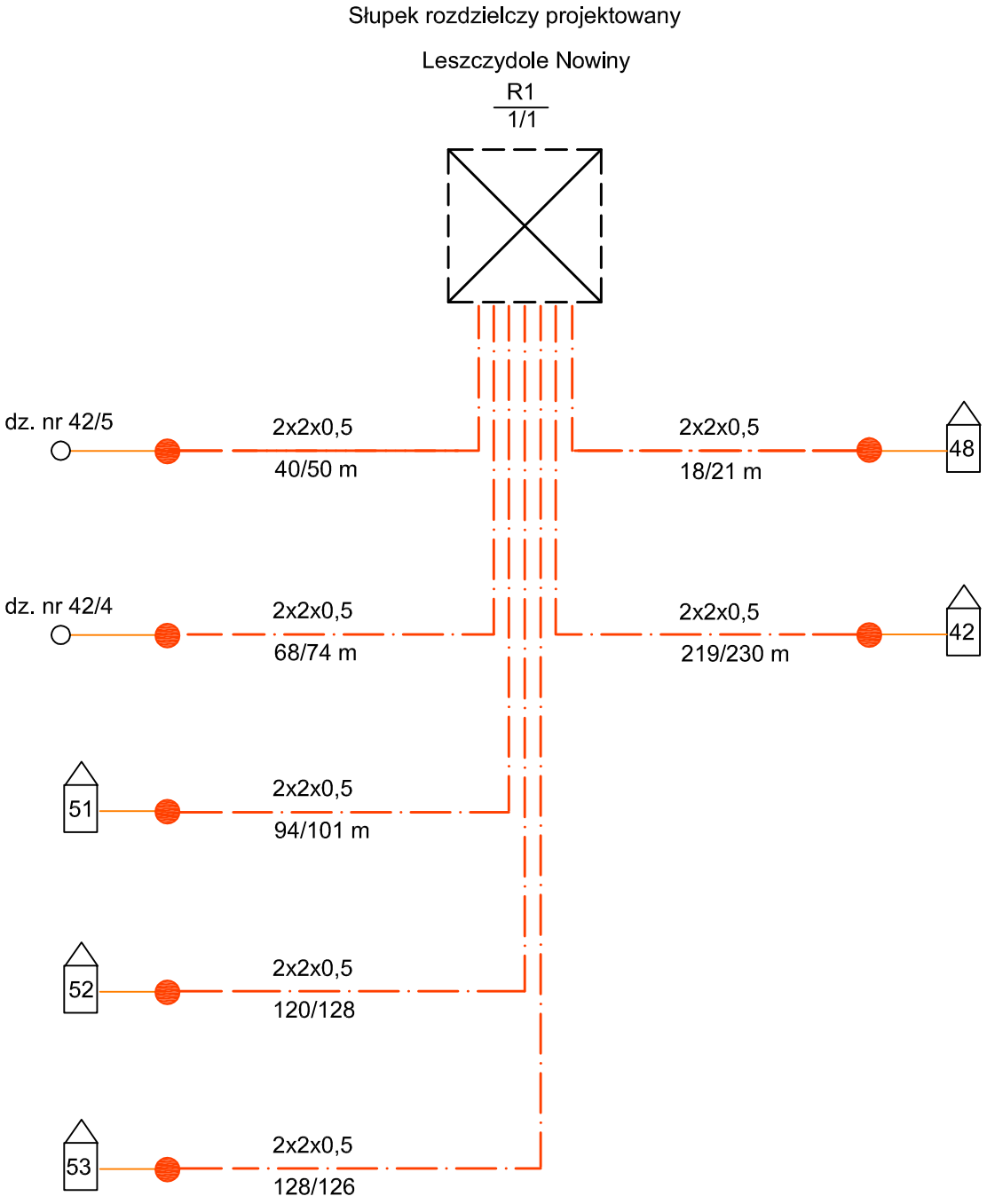

Legenda:

- kabel abonencki istniejący
- kabel abonencki projektowany typu XzTKMDXpw
- proj. złącze typu KM

Projektant:	TEL - FRO Frończuk Jan, ul. Kasprowicza 13, 21- 500 Biała Podlaska				
Inwestor:	Gmina Wyszków, Aleja Róż 2, 07- 200 Wyszków				
Obiekt:	Przebudowa ulicy Akacjowej w Leszczydole Nowinach i ulicy Brzozowej w Leszczydole Pustki, gmina Wyszków				
Nazwa rysunku:	Schemat rozwinięty projektowanej sieci abonenckiej.				
x	Imię i nazwisko	Nr uprawnień	Data	Podpis	Skala x x x
Projektował:	inż. Jan Frończuk	0729/97/U	02.2016		
Sprawdził:	inż. Leszek Parchomiuk	LUB/0055 /ZHOT/07	02.2016		Nr rys. 5-7