Mateusz Wyszyński
ul. Willowa 38, 07-200 Wyszków
tel. 603-949-618

gm. **Wyszków**
obręb **Leszczydół Stary**
dz. ew. **29**

STAROSTWO POWIATOWE W WYSZKOWIE
Aleja Róż 2
07-200 Wyszków
(5)

MAPA DO CELÓW PROJEKTOWYCH

Skala 1:500 (powiększenie z 1:1000)
sek. 253.443.032
Stan na dzień 2010-06-03

W obszarze zaznaczonym kolorem żółtym ***gleba pochodzenia mineralnego.***

Niniejsze stanowi załącznik do pozwolenia na budowę
Nr. 884/10
z dnia 17.12.2010

Zestawienie powierzchni:

Powierzchnia opracowania	4960,00 m²
Powierzchnia zabudowy	255,00 m²
Powierzchnia utwardzona	300,00 m²
Pow. biologicznie czynna	4400,00 m²-88,7%

Nie wyklucza się istnienia w terenie urządzeń podziemnych - nie pokazanych na szkicu, które nie zostały odnalezione podczas wykonywania inwentaryzacji geodezyjnych lub które nie zostały zgłoszone do inwentaryzacji przed zasypaniem.

GEODETA UPRAWNIONY
mgr inż. Jacek Knap
Zaśw. GGK nr 18472

Uzgodniono pod względem wymagań higienicznych i zdrowotnych bez zastrzeżeń/z zastrzeżeniami
Data 8.11.10
L.p. 168/10
mgr inż. Teresa Gałązka
rzeczoznawca d/s sanitarno-higienicznych
nr uprawnienia 73-IV/95 bez ograniczeń
Komorowo ul. Zielona 4 tel. (0-29) 8444095

RZECZOZNAWCA DO SPRAW ZABEZPIECZEŃ PRZECIWPOŻAROWYCH
inż. Wojciech Podraszka upr. 516/2009
Ostór Maz. dnia 08.11.2010
Zgodność projektu z wymaganiami ochrony przeciwpożarowej stwierdzam
bez uwag z uwagami

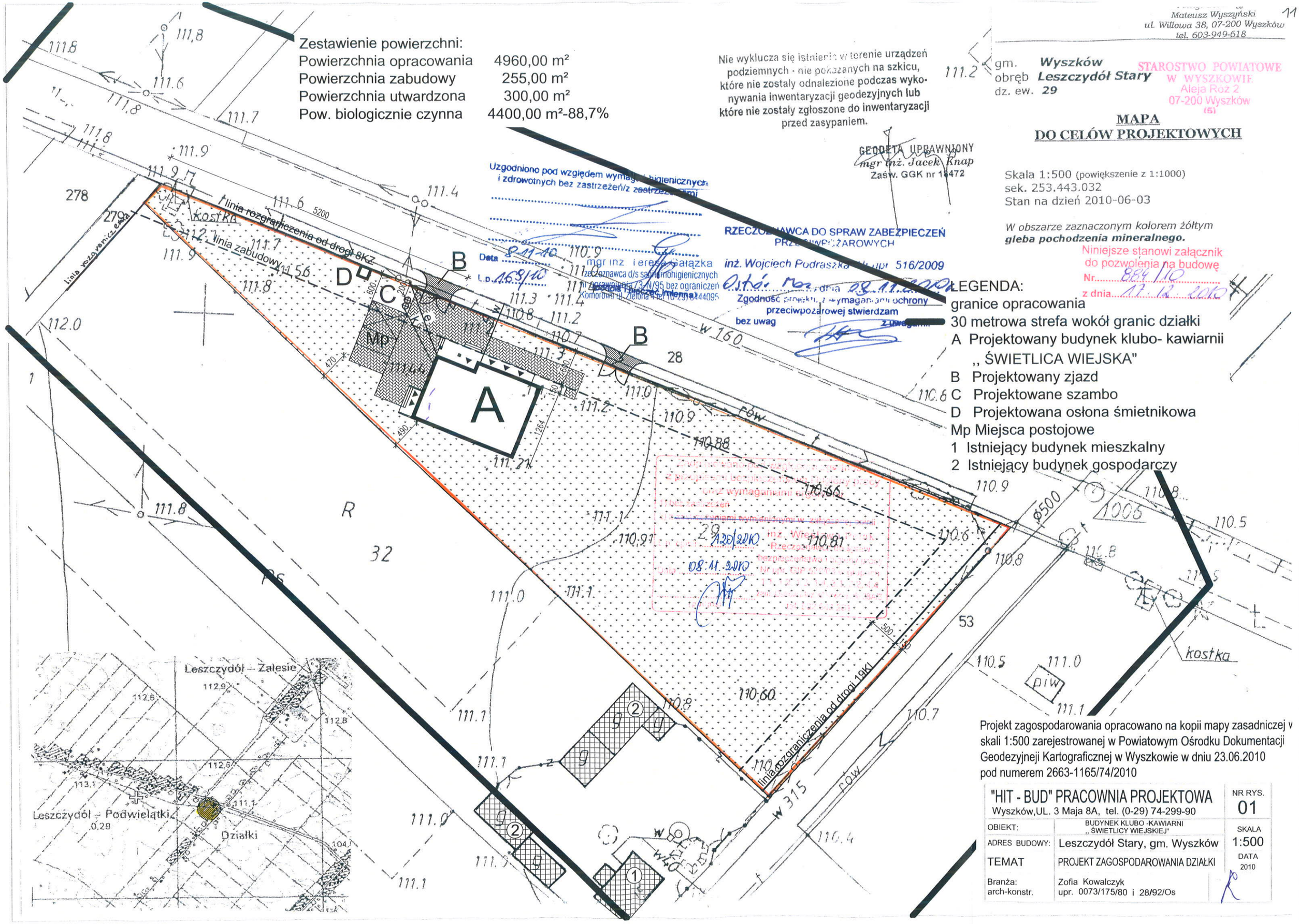

LEGENDA:
- granice opracowania
- 30 metrowa strefa wokół granic działki
- A Projektowany budynek klubo- kawiarnii „ ŚWIETLICA WIEJSKA"
- B Projektowany zjazd
- C Projektowane szambo
- D Projektowana osłona śmietnikowa
- Mp Miejsca postojowe
- 1 Istniejący budynek mieszkalny
- 2 Istniejący budynek gospodarczy

Projekt zagospodarowania opracowano na kopii mapy zasadniczej w skali 1:500 zarejestrowanej w Powiatowym Ośrodku Dokumentacji Geodezyjneji Kartograficznej w Wyszkowie w dniu 23.06.2010 pod numerem 2663-1165/74/2010

"HIT - BUD" PRACOWNIA PROJEKTOWA Wyszków,UL. 3 Maja 8A, tel. (0-29) 74-299-90		NR RYS. 01
OBIEKT:	BUDYNEK KLUBO -KAWIARNI „ ŚWIETLICY WIEJSKIEJ"	SKALA 1:500
ADRES BUDOWY:	Leszczydół Stary, gm. Wyszków	
TEMAT	PROJEKT ZAGOSPODAROWANIA DZIAŁKI	DATA 2010
Branża: arch-konstr.	Zofia Kowalczyk upr. 0073/175/80 i 28/92/Os	

INFORMACJA DOTYCZĄCA BEZPIECZEŃSTWA i OCHRONA ZDROWIA

STAROSTWO POWIATOWE
W WYSZKOWIE
Aleja Róż 2
07-200 Wyszków
(5)

Inwestor : Gmina Wyszków
ul. Aleja Róż 2, 07-200 Wyszków

Nazwa i adres obiektu budowlanego:

Budynek klubo – kawiarni ,, ŚWIETLICY WIEJSKIEJ" projektowany na działce numer 29 położonej w Leszczydole Starym, gmina Wyszków

CZĘŚĆ OPISOWA:

1. Zakres robót budowy budynku klubo – kawiarni wg projektu powtarzalnego obejmować będzie:
   - roboty ziemne
   - ławy fundamentowe
   - fundamenty i izolacje
   - ściany nośne zewnętrzne i wewnętrzne parteru
   - kominy, nadproża
   - schody zewnętrzne i wewnętrzne
   - strop nad parterem
   - konstrukcja dachowa i pokrycie
   - ściany działowe
   - stolarka okienna i drzwiowa
   - instalacje wod.-kan.
   - instalacja elektryczna
   - instalacja c.o.
   - tynki wewnętrzne
   - posadzki
   - obróbki blacharskie
   - ocieplenie
   - elewacje
   - roboty różne wykończeniowe
   - utwardzenie wjazdów, chodników wokół budynku
   - zagospodarowanie działki zielenią,

1. **Na przedmiotowej działce nie istnieją obiekty budowlane:**

2. **Na działce nie występują elementy mogące stwarzać zagrożenia bezpieczeństwa i zdrowia ludzi.**

STAROSTWO POWIATOWE
W WYSZKOWIE
07-200 Wyszków

3. Zagrożenia występujące podczas realizacji robót budowlanych:
   - dotyczą konstrukcji dachowych i pokrycia oraz robót tynkarskich i różnych wykończeniowych, przy których wykonywaniu występuje ryzyko upadku z wysokości ponad 5,0m

4. Sposób prowadzenia instruktażu pracowników przed przystąpieniem do realizacji robót.
   - przed przystąpieniem do budowy należy pracowników przeszkolić i zapoznać z zasadami BHP na budowie.

5. Środki techniczne i organizacyjne zapobiegające niebezpieczeństwom wynikającym z wykonywania robót budowlanych w strefach szczególnego zagrożenia zdrowia lub ich sąsiedztwie, w tym zapewniających bezpieczną i sprawną komunikację, umożliwiającą szybką ewakuacje na wypadek pożaru, awarii i innych zagrożeń:
   a) wykonanie planu bezpieczeństwa i ochrony zdrowia
   b) ogrodzenie i zabezpieczenie placu budowy
   c) wydzielenie dróg komunikacyjnych
   d) wydzielenie i oznakowanie stref niebezpiecznych
   e) doprowadzenie mediów zgodnie z planem zagospodarowania
   f) zapewnienie i urządzenie pomieszczeń higieniczno-sanitarnych i socjalnych
   g) szkolenia bhp i p.poż.
   I zaopatrzenie w sprzęt bhp i p.poż.
   i) ustalenie wykazu prac „ które powinny być wykonywane przez co najmniej dwie osoby w celu zapewnienia asekuracji, ze względu na możliwość wystąpienia szczególnego zagrożenia dla zdrowia lub życia ludzkiego
   j) udostępnienie do stałego korzystania aktualnych instrukcji bezpieczeństwa i higieny pracy dotyczących
   - wykonywania prac związanych z zagrożeniami wypadkowymi lub zagrożeniami zdrowia pracowników
   - obsługi maszyn i innych urządzeń technicznych
   - postępowania z materiałami szkodliwymi dla zdrowia i niebezpiecznymi
   - udzielania pierwszej pomocy

PROJEKTANT
Zofia Kowalczyk
Specjalność arch.-konstrukcyjne
Upr. 00175/80/Os/28/Os/02
07-200 Wyszków, ul. 3 Maja 8A
tel. 029 742 99 90

STAROSTWO POWIATOWE

USTALENIE GEOTECHNICZNYCH WARUNKÓW POSADOWIENIA BUDYNKU KLUBO – KAWIARNI ,, ŚWIETLICA WIEJSKA"

Dla działki 29 położonej w Leszczydole Starym ustala się następujące warunki geotechniczne posadowienia budynku klubo-kawiarni.

1. Warunki gruntowo-wodne.

   W miejscu projektowanego budynku stwierdzono występowanie gruntu jednorodnego, spoistego. Poziom wód gruntowych znajduje się poniżej poziomu posadowienia fundamentów. Na podstawie przeprowadzonej wizji po dokonaniu wyrywkowych odkrywek gruntu, stwierdzono możliwość realizacji w/w budowy budynku.

   W poziomie posadowienia budynku brak wody gruntowej. Przy wykonywaniu wykopów pod ławy fundamentowe należy teren ogrodzić barierkami, ustawionym w odległości, co najmniej 1,0m od krawędzi wykopu, wykop wykonać ze skarpą o nachyleniu 1:1.

2. Kategoria geotechniczna.

   Projektowany budynek zaliczony jest do pierwszej kategorii geotechnicznej, ponieważ jest to obiekt statycznie wyznaczalny posadowiony w prostych warunkach gruntowych. Wobec powyższego wystarczy jakościowe określenie właściwości gruntu.

3. Ustalenia końcowe.

   Na podstawie odkrywki oraz informacji uzyskanej od właściciela i obciążenia budowli stwierdzam możliwość posadowienia w/w obiektu w oparciu o nośność rodzimego gruntu na działce nr 29 wg. projektu zagospodarowania działki.

PROJEKTANT
Zofia Kowalczyk
Specjalność arch.-konstrukcyjne
Upr. 00175/80/Os/28/Os/92
07-200 Wyszków, ul. 3 Maja 8A
tel. 029 742 99 90

OPIS ZAKRESU PRZYSTOSOWANIA PROJEKTU

STAROSTWO POWIATOWE
W WYSZKOWIE
Aleja Róż 2
07-200 Wyszków

1. Dane ogólne :

Inwestor : Gmina Wyszków
ul. Aleja Róż 2, 07-200 Wyszków

Rodzaj budowy : budynek klubo-kawiarni wg projektu powtarzalnego ,,WB-2509" opracowanego przez ,,Bisprol" ul. Al. Stanów Zjednoczonych 51, 04-026 Warszawa

Zlokalizowany: na działce nr 29 położonej w Leszczydole Starym, gmina Wyszków

Zestawienie powierzchni:

- powierzchnia zabudowy : 255,00 m^2
- powierzchnia użytkowa : 178,83 m^2
- kubatura budynku : 974,00 m3

Opis stanu istniejącego:

Działka nr 29 jest niezabudowana i nieogrodzona. Położona jest na terenie przeznaczonym w części pod poszerzenie drogi gminnej ozn. symbolem 19 KL. Pozostała część działki przeznaczona jest pod zabudowę mieszkaniową jednorodzinną i zagrodową ozn. symbolem D 3 MR/MN.
„Dla zabudowy siedliskowej jako przeznaczenie dopuszczalne plan ustala:
usługi w formie wbudowanych lub wolnostojących, przeznaczonych dla prowadzenia działalności gospodarczej związanej z zaopatrzeniem i bytowaniem mieszkańców".
Projektowany budynek będzie służył lokalnej społeczności na cele usługowe jako kawiarnia i kawiarnia inernetowa .
Projektowany budynek klubo-kawiarni ,,świetlicy wiejskiej" usytuowano na działce zachowując odległości od granic działek sąsiednich.
Działka posiada bezpośredni dostęp do drogi gminnej.
Projektowane zaopatrzenie budynku w z wodociągu gminnego , odprowadzenie ścieków do szczelnego szamba betonowego. Podłączenie energii elektrycznej wg. warunków właściciela sieci. Ogrzewanie budynku z kotłowni własnej – kocioł na olej opałowy.
Budynek klubo – kawiarni dostępny będzie dla osób niepełnosprawnych. Ponadto na terenie działki zostały przewidziane miejsca postojowe w tym jedno dla osoby niepełnosprawnej.

Projektowane zmiany:
Wprowadzone zmiany do projektu dotyczą:

- zmiany ścianek działowych
- zmiany otworów okiennych i drzwiowych

Projektowane zmiany mieszczą się w zakresie przystosowania projektu i nie potrzebna dodatkowa zgoda autora projektu.

PROJEKTANT
Zofia Kowalczyk
Specjalność arch.-konstrukcyjne
Upr. 00175/80/Os/28/Os/92
07-200 Wyszków, ul. 3 Maja 8A
tel. 029 742 99 90

STAROSTWO POWIATOWE
Aleja Róż 2
07-200 Wyszków

Projektowany program użytkowy budynku klubo – kawiarni „ŚWIETLICA WIEJSKA" na działce 29 położonej w Leszczydole Starym, gmina Wyszków

1. OBIEKT: BUDYNEK KLUBO-KAWIARNI „ŚWIETLICA WIEJSKA"
2. INWESTOR: Gmina Wyszków, ul. Al. Róż 2, 07-200 Wyszków
3. Przedmiot opracowania:

- Przedmiotem opracowania jest projekt klubo-kawiarni.

4. Założony program użytkowy :

KLUBO-KAWIARNIA „ŚWIETLICA WIEJSKA"
Projektowany budynek parterowy, z dachem wielospadowym.
Świetlica będzie przeznaczona do spędzania wolnego czasu, rekreacji, rozwijania zainteresowań i integracji lokalnej społeczności. Ponadto w budynku będzie się znajdowała kawiarenka internetowa.
Projektowany budynek będzie wyposażony w energię elektryczną i w wodę z wodociągu gminnego. Odprowadzenie ścieków do szczelnego szamba betonowego, zlokalizowanego w pobliżu wjazdu na działkę. Ogrzewanie budynku z kotłowni własnej usytuowanej w parterze budynku. Kocioł na olej opałowy (kotłownia wyposażona w zbiornik dwupłaszczowy). Śmieci będą gromadzone w pojemnikach na odpadki, pod dachem wiaty gospodarczej ozn. lit.„D"

Wykaz pomieszczeń w budynku klubo – kawiarni:
0.1 Przedsionek o powierzchni 2,30 m^2, posadzka terakota, wyposażenie instalacja elektryczna, instalacja co,
0.2 Hall o powierzchni 5,90 m^2, posadzka terakota, wyposażenie w instalację elektryczną, instalacja co,
0.3 Kawiarnia internetowa o powierzchni 72,80 m^2, posadzka terakota, wyposażenie instalacja elektryczna, instalacja co, Wyposażenie: stoliki, krzesła, komputery.
0.4 Kawiarnia o powierzchni 38,90 m^2, posadzka terakota, wyposażenie instalacja elektryczna, instalacja co.
0.5 Przygotywalnia o powierzchni 10,10 m^2, pos. terakota, instalacja elektryczna, instalacja wod-kan, instalacja co, wentylacja wyposażona w elektryczne wspomaganie uruchamiana okresowo zapewniającą 5 krotną wymianę powietrza na godzinę.
W pomieszczeniu kuchni wydzielono:
- trzon kuchenny (kuchnia czteropalnikowa zaopatrywana gazem z butli),
- stanowisko robocze ze zlewem technologicznym,
- stanowisko porcjowania posiłków,

W kuchni przygotowywane będą: - napoje gorące i zimne(soki, kompoty).
0.6 Kotłownia o powierzchni 6,50 m^2, posadzka terakota, instalacja elektryczna, wentylacja grawitacyjna, instalacja wod-kan, kocioł na olej opałowy.
0.7 Pomieszczenie na zbiornik oleju o powierzchni 4,40 m^2, posadzka terakota, wyposażenie w instalację elektryczną,
0.8 Zmywalnia o powierzchni 4,27 m^2, posadzka terakota, wyposażenie instalacja elektryczna, zlewozmywak
0.9 Komunikacja o powierzchni 3,90 m^2, posadzka terakota, wyposażenie w instalację elektryczną, instalacja co,
0.10 Korytarz o powierzchni 4,10 m^2, posadzka terakota, wyposażenie instalacja elektryczna, instalacja co,
0.11 Wc o powierzchni 3,80 m^2, posadzka terakota, wyposażenie instalacja elektryczna, wentylacja wyposażona w elektryczne wspomaganie uruchamiana okresowo przy włączaniu oświetlenia, zapewniającą 50 krotną wymianę powietrza na godzinę, wyposażenie 1 miski sedesowa, umywalka z ciepłą i zimną wodą, pojemnik na mydło w płynie, ręczniki jednorazowe,

0.12 Wc -Toaleta damska o powierzchni 3,00 m^2, posadzka terakota, wyposażenie instalacja elektryczna, wentylacja wyposażona w elektryczne wspomaganie uruchamiana okresowo przy włączaniu oświetlenia, zapewniającą 50 krotną wymianę powietrza na godzinę, wyposażenie 1 miska sedesowa, 1 umywalka z ciepłą i zimną wodą, pojemnik na mydło w płynie, ręczniki jednorazowe,
0.13 Pomieszczenie gospodarcze o powierzchni 4,10 m^2, posadzka terakota, wyposażenie instalacja elektryczna, instalacja co.
0.14 Wc o powierzchni 3,90 m^2, posadzka terakota, wyposażenie instalacja elektryczna, instalacja co.
0.15 Wc- Toaleta męska o powierzchni 4,70 m^2, posadzka terakota, wyposażenie instalacja elektryczna, wentylacja wyposażona w elektryczne wspomaganie uruchamiana okresowo przy włączaniu oświetlenia, zapewniającą 50 krotną wymianę powietrza na godzinę, wyposażenie 1 miska sedesowa, bidet, 1 umywalki z ciepłą i zimną wodą, pojemnik na mydło w płynie, ręczniki jednorazowe,
0.16 Szatnia o powierzchni 5,90 m^2, wyposażenie instalacja elektryczna, instalacja co, szafki ubraniowe, ławka, wieszaki

Wyposażenie

1. Wieszak
2. Szafa porządkowa
3. Miska ustępowa z dolnopłukiem
4. Umywalka
5. Bidet
6. Piec olejowy
7. Zlew
8. Lodówka
9. Kuchenka gazowa
10. Szafka
11. Stanowisko komputerowe

PROJEKTANT
Zofia Kowalczyk
Specjalność arch.-konstrukcyjne
Upr. 00175/80/Os/28/Os/92
07-200 Wyszków, ul. 3 Maja 8A
tel. 029 742 99 90

WB-2509

PROJEKT
INWESTORSKI

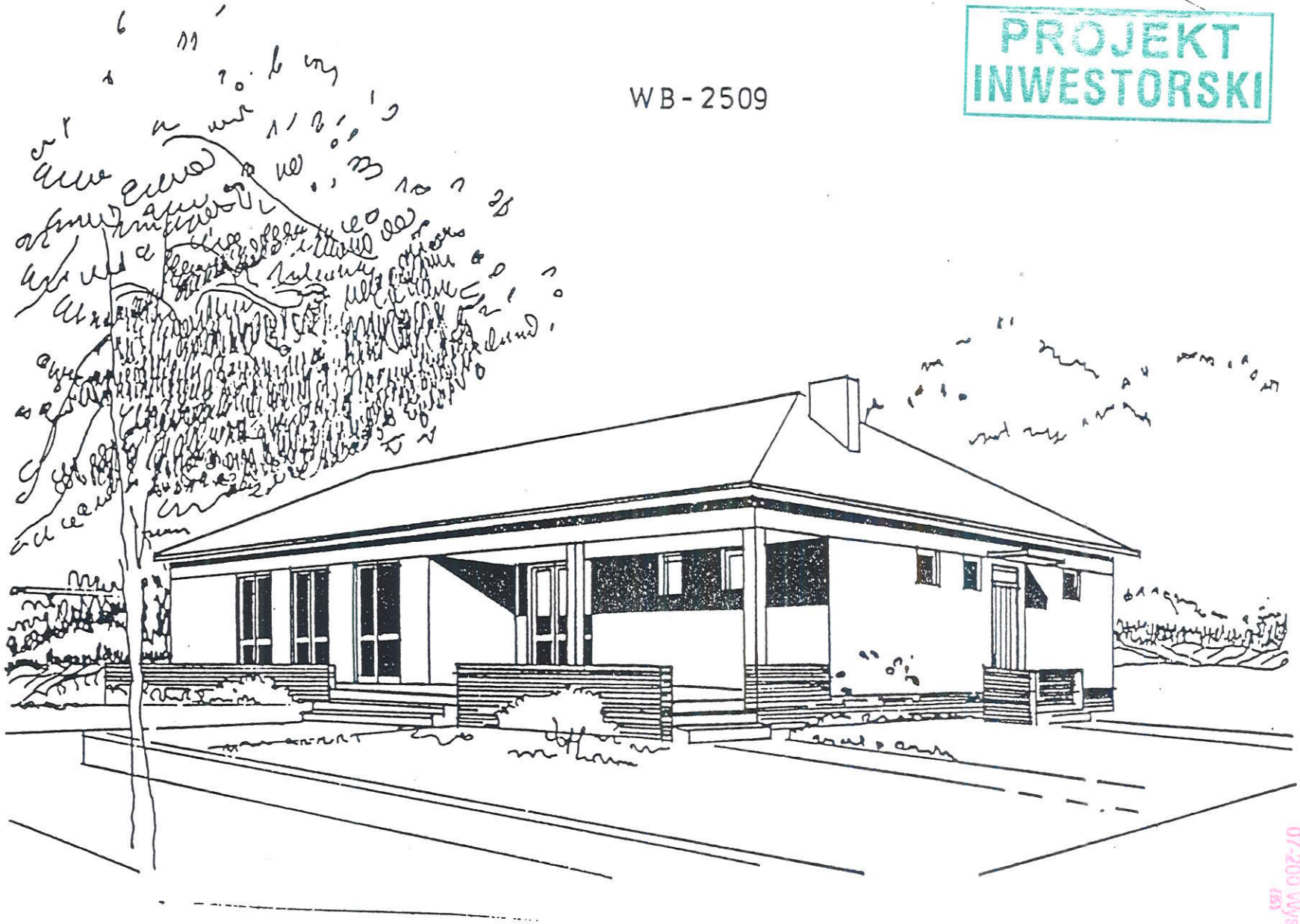

STAROSTWO POWIATOWE
W WYSZKOWIE
Aleja Róż 2
07-200 Wyszków
(85)

WB - 2509

OPIS 6 TECHNICZNY

do projektu wiejskiego klubu kultury
opracowanego przy wykorzystaniu projektu
autorstwa mgr inż.arch.S.Ciechanowicz

1. Wskazania lokalizacyjne

Wiejski klub kultury przewidziano do realizacji na działce o pow.1950m²
Założenia przyjęte w projekcie:
- zapotrzebowanie w wodę z sieci lokalnej wodociągowej
- odprowadzenie ścieków do kanalizacji lokalnej
- przyłącze energetyczne na podstawie warunków wydanych przez Rejon Energetyczny.

Lokalizację, sytuację i zagospodarowanie działki należy każdorazowo w ramach adaptacji opracować zgodnie z Dz.U.nr 10 z 8 lutego 1995 r. Rozporządzenie Nr 46 dot."Warunków technicznych jakim powinny odpowiadać budynki i ich usytuowanie" i uzgodnić z właściwą jednostką architektoniczno - budowlaną .

2. Dane ogólne

Wiejski klub kultury wolnostojący, parterowy , niepodpiwniczony przewidziany jest dla osiedli wiejskich . Sala główna klubowa przewidziana jest do zbiorowych zajęć klubowych , prowadzenia prelekcji , występów małoosobowych zespołów artystycznych, zebrań i akademii . Oprócz sali głównej w budynku znajduje się biblioteka, pokój klubowy , przygotowalnia , hall z kioskiem, kotłownia i pom. sanitarne .

3. Dane techniczne

- powierzchnia zabudowy	-	255,0 m²	
- powierzchnia użytkowa	-	~~176,9 m²~~	179,83 m²
- powierzchnia podstawowa	-	~~74,0 m²~~	111,70 m²
- powierzchnia pomocnicza	-	~~102,9 m²~~	65,53 m²
- kubatura	-	974,0 m³	

ZMIANY NANIESIONO KOLOREM CZERWONYM

PROJEKTANT
Zofia Kowalczyk
Specjalność arch.-konstrukcyjne
Upr. 00178/80/Os/20/Os/92
07-200 Wyszków, ul. 3 Maja 8A
tel. 029 742 99 99

STAROSTWO POWIATOWE
W WYSZKOWIE
Aleja Róż 2
07-200 Wyszków
(5)

4.PROGRAM UŻYTKOWY

WYKAZ POMIESZCZEŃ			
NR	NAZWA POMIESZCZENIA	POSADZKA	POW. m²
0,1	PRZEDSIONEK	terakota	2,30m²
0,2	HALL	terakota	5,90m²
0,3	KAWIARNIA INTERNETOWA	gres	72,80m²
0,4	KAWIARNIA	gres	38,90m²
0,5	PRZYGOTOWYWALNIA	terakota	10,10m²
0,6	KOTŁOWNIA	gres	6,50m²
0,7	POM. NA ZBIORNIK OLEJU	terakota	4,40m²
0,8	ZMYWALNIA	terakota	4,27m²
0,9	KOMUNIKACJA	terakota	3,90m²
0,10	KORYTARZ	terakota	4,10m²
0,11	WC	terakota	3,80m²
0,12	WC	terakota	3,00m²
0,13	POM.GOSP.	terakota	4,10m²
0,14	WC	terakota	3,90m²
0,15	WC	terakota	4,70m²
0,16	SZATNIA	terakota	5,90m²
	RAZEM		178,83m²

PROJEKTANT
Zofia Kowalczyk
Specjalność arch.-konstrukcyjne
Upr. 00175/80/Os/28/Os/92
07-200 Wyszków, ul. 3 Maja 8A
tel. 029 742 99 90

4. Program użytkowy

1.	Przedsionek	2,3 m²	
2.	Hall	~~11,6 m²~~	19,40 m²
3.	~~Sala~~ Kawiarnia internetowa	~~74,0 m²~~	75,40 m²
4.	~~Garderoba~~	~~6,6 m²~~	
5.	~~Biblioteka~~ Kawiarnia	~~10,8 m²~~	38,90 m²
6.	~~Pokój klubowy~~	~~20,6 m²~~	
7.	~~Przygotowalnia~~	~~9,6 m²~~	10,10 m²
8.	~~Kotłownia + skład opału~~	~~11,4 m²~~	10,90 m²
9.	~~Przedsionek~~	4,5 m²	
10.	~~Korytarz~~	~~7,2 m²~~	
11.	WC męski	4,5 m²	
12.	WC damski	~~6,0 m²~~	6,4 m²
13.	~~Kiosk~~	~~5,1 m²~~	
14.	~~Magazyn kiosku~~	~~2,7 m²~~	
11.	Pom. porządkowe	1,43 m²	
12.	Szatnia	6,00 m²	

Reprodukcja wzbroniona
BISPROL

5. Projekt dostosowano do :
- strefy klimatycznej II - wg PN - 82/B -02403
- Głębokość przemarzania gruntu hz = 1,0 m wg PN - 81/B-03020
- Strefy obciążenia śniegiem II wg PN-80/N - 02010
- Strefy obciążenia wiatrem I - wg PN - 77/B - 02011

Projekt opracowano przy założeniu następujących warunków terenowych i gruntowowodnych:
- poziom wody gruntowej poniżej posadowienia ław fundamentowych
- posadowienie ław fundamentowych na gruncie rodzimym
- fundamenty opracowano przykładowo dla jednorodnych gruntów rodzimych niespoistych piasków średniozagęszczonych o stopniu zagęszczenia J_D = 0,40
- dla konkretnej lokalizacji obiektu należy wykonać badanie gruntów z określeniem ich parametrów i zaprojektować fundamenty dla tych gruntów.

6. Opis architektoniczno - konstrukcyjny
Konstrukcja budynku tradycyjna , murowana z dachem drewnianym czterospadowym krytym blachą dachówkową powlekaną gr.0,75 mm .

ZMIANY NANIESIONO KOLOREM CZERWONYM

PROJEKTANT
Zofia Kowalczyk
Specjalność arch.-konstrukcyjne
Upr. 00175/80/Os/28/Os/92
07-200 Wyszków, ul. 3 Maja 8A
tel. 029 742 99 90

STAROSTWO POWIATOWE
W WYSZKOWIE
Aleja Róż 2
07-200 Wyszków

Układ konstrukcyjny obiektu : zastosowane schematy statyczne,założenia przyjęte do obliczeń konstrukcyjnych i wyniki tych obliczeń wg.integralnej części projektu - " Oprawa II - Obliczenia statyczne ".

6.1. Fundamenty - wylewane bez odsadzek , betonowe z betonu kl. B 10 .
Stopy pod słupki z betonu kl. B 10.

6.2. Ściany nadziemia - zewnętrzne warstwowe gr. 44 cm .

Kolejność warstw od wewnątrz - bloczki z betonu komórkowego odm."07" na zaprawie cementowo- wapiennej marki "3" gr. 24 cm
- warstwa izolacyjna ze styropianu gr. 8 cm
- warstwa licowa gr. 12 cm bloczki z betonu komórkowego na zaprawie cementowo-wapiennej z tynkiem zewnętrznym gr. 30 cm.

Uwaga : Ściany warstwowe wykonać zgodnie z instrukcją ITB nr 324 z 1993 r. p.t. " Ściany warstwowe ".
Warstwy ścian należy łączyć wzajemnie kotwami stalowymi ø 6 STOS w rozstawie co 50 cm w pionie i co 75 cm w poziomie .
Kotwy należy zabezpieczyć antykorozyjnie oraz dwukrotnie lepikiem lub wykonać ze stali nierdzewnej .
Ściany zwieńczone wieńcem żelbetowym z betonu kl.B15 zbrojonym stalą 34 GS .
Słupki w podcieniu 38 x 38 cm z cegły pełnej ceramicznej kl."150" na zaprawie cementowo - wapiennej marki "3,0" .
Ściany działowe - z cegły dziurawki grubości 12 i 6,5 cm na zaprawie cem.-wap marki "3,0".

6.3. Wieńce - wylewane z betonu B15, zbrojone stalą 34 GS .

6.4. Kominy - ~~z cegły pełnej ceramicznej kl."150" na zaprawie cementowo - wapiennej marki " 3,0"~~ z gotowych prefabrykowanych przewodów kominowych - „Schiedel" Kanat spalinowy ø 20cm. - Ponad dachem z cegły klinkierowej spoinowej .

6.5. Nadproża - prefabrykowane z belek typu L - 19.

6.6. Dach - drewniany dwuspadowy o konstrukcji z typowych kratowych dźwigarów deskowych gwoździowanych EK - 7528/85 o rozp. 12,00 m wg KB 1 -31.6.1./2/-85, o rozpiętości 12,00 m wg KB1-31.6.1(2) - 85. Rozstaw dźwigarów 300 cm.
Projekty w/w typowego dźwigara kratowego są do nabycia w CBPBBW"Bisprol", 04-026 Warszawa Al. Stanów Zjednoczonych 51 tel.10-00-21 telex 812336.

PROJEKTANT
Zofia Kowalczyk
Specjalność arch.-konstrukcyjne
Upr. 00175/80/Os/28/Os/92
07-200 Wyszków, ul. 3 Maja 8A
tel: 029 742 99 90

ZMIANY NANIESIONO KOLOREM CZERWONYM

W szczytach dachu przyjęto konstrukcję krokwiowo - płatwiową.Krokwie oparte na ścianie szczytowej i na krawężnikach mocowanych do skrajnego dźwigara. Usztywnienie pionowe i połaciowe wg rozwiązania w projekcie dźwigara EK-7528/85. Pokrycie blachą dachówkową gr.0,75 mm na łatach drewnianych .

Uwaga: Drewno przed wbudowaniem zaimpregnować środkiem uniwersalnym grzybo i owadobójczym oraz ognioochronnym posiadającym atest PHZ - Fobos M-2.
Kotwy więźby dachowej należy zabezpieczyć antykorozyjnie poprzez dwukrotne smarowanie lepikiem asfaltowym.
Mocowanie murłat kotwami o rozstawie co 1,5 m w poziomie.
Kotwy wiązby dachowej należy pomalować farbą antykorozyjną 60% oraz dwukrotnie lakierem asfaltowym lub stosować pręty ocynkowane .

6.7. Sufity - sufit z desek grub.22 mm jednostronnie struganych, łączonych wzajemnie na półwpust , mocowanych wkrętami do beleczek opartych na dolnym pasie dźwigarów .

6.8. Taras - Cokół betonowy wylewany z betonu kl. B-10 posadowiony 60 cm poniżej poziomu terenu .
Podłoże pod posadzkę z betonu kl. B 10 grub. 10 cm na podsypce z piasku lub ziemi jałowej ubitej warstwami co 20 cm z polewaniem wodą .

6.9. Podłogi i posadzki ~~w sali , garderobie , bibliotece i pokoju klubowym~~ w hallu, kawiarni internetowej, kawiarni :
- ~~klepka dębowa gr. 2,2 cm~~ grés
- podkład cementowy gr. 4 cm
- styropian gr. 4 cm
- 2 x papa asfaltowa izolacyjno - przeciwwilgociowa
- chudy beton gr. 10 cm
- piasek ubity gr. 10 cm
- grunt jałowy

w przedsionku , hallu , przygotowalni , korytarzu , w.c. , kiosku i magazynie kiosku :
- terrakota
- podkład cementowy gr. 4 cm
- styropian

Reprodukcja wzbroniona
BISPROL

ZMIANY NANIESIONO KOLOREM CZERWONYM

PROJEKTANT
Zofia Kowalczyk
Specjalność arch.-konstrukcyjne
Upr. 00175/80/Os/28/Os/92
07-200 Wyszków, ul. 3 Maja 8A
tel. 029 742 99 90

STAROSTWO POWIATOWE
W WYSZKOWIE
Aleja Róż 2
07-200 Wyszków
(15)

- 2 x papa asfaltowa izolacyjna "400" - w pomieszczeniach sanitarnych wywinięta na ścianę do wysokości cokołu .
- chudy beton gr. 10 cm
- piasek ubity gr. 10 cm
- grunt jałowy

w kotłowni i składzie opału:

- zatarcie zaprawą cementową gr. 3 cm
- beton B 10 gr. 8 cm

6.10. Stolarka
- okna - trzyszybowe , zespolone wg wykazu stolarki
- drzwi - typowe wg wykazu Stolarki . Drzwi do kotłowni i składu opału stalowe DS 81 .

6.11. Izolacja przeciwwilgociowa:
- izolacja pozioma murów - 2 x papa asfaltowa "400" na lepiku asfaltowym na gorąco
- izolacja pionowa murów - dwukrotne smarowanie lepikiem asfaltowym Bitizol R+P

6.12. Izolacja termiczna
- posadzki - styropien 4 cm
- ściany fundamentów - wkładka ze styropianu gr 6 cm na głębokość 0,5 m poniżej pozimu terenu
- ściany nadziemia - styropian gr 8 cm
- ocieplenie stropu - wełna mineralna gr 20 cm
- ocieplenie klapy na strych - płyta pilśniowa gr.10 cm.

6.13. Wykończenie ścian i sufitów
- ściany zewnętrzne - tynk nakrapiany cementowo - wapienny "3,0" trzywarstwowy w kolorze białym
- cokół wykonany z płytek klinkierowych ze spoinowaniem
- ściany wewnętrzne - tynk cementowo - wapienny kat.III , malowanie ścian i sufitów dwukrotnie farbą klejową,

- w pomieszczeniu c.w. i przygotowalni - glazura do wys. 2,0 m
- malowanie sufitów i drzwi zewnętrznych od zaplecza lakierem bezbarwnym po uprzednim zagruntowaniu pokostem .

6.14. Obróbki blacharskie - z blachy stalowej ocynkowanej gr.0,6 mm - rynny Ø 180 mm , rury spustowe Ø 150 mm.

6.15 . Dane uzupełniające

- parapety wewnętrzne podokienne lastrikowe szer. 35 cm
- parapety zewnętrzne - z blachy stalowej ocynkowanej gr.0,6 mm
- wejście na dach - poprzez wyłaz dachowy
- na dachu ława kominarska
- opaska wokół budynku - z płyt chodnikowych 35 x 35 x 5 ułożonych na podsypce z piasku ze spadkiem 2% na zewnątrz .

7. Wyposażenie instalacyjne

PROJEKT INWESTORSKI

7.1. Rodzaje instalacji sanitarnych

Budynek wyposażony będzie w następujące instalacje sanitarne :

- wodociągową
- ciepłej wody
- kanalizacyjną
- centralnego ogrzewania

Reprodukcja wzbroniona BISPROL

Zapotrzebowanie wody dla budynku :

- średnie dobowe zapotrzebowanie wody
  Q śr.dob. = 3400 dm^3/d
- max dobowe
  Q max dob. = 4420 dm^3/d
- max godzinowe zapotrzebowanie wody
  Q max h = 302 dm^3/d
- sekundowe zapotrzebowanie wody
  q = 0,68 dm^3/s

STAROSTWO POWIATOWE
W WYSZKOWIE
Aleja Roz 2
07-200 Wyszków
(51)

Instalacja wodociągowa

Doprowadzenie wody do budynku przewiduje się z sieci zewnętrznej osiedlowej. Jakość wody musi odpowiadać warunkom podanym w rozporządzeniu MZiOS z dnia 4.05.90 r. Dz.U. 35 poz.205 .
Woda doprowadzona będzie do wszystkich urządzeń sanitarnych . Całą wewnętrzną instalację wodociągową należy wykonać z rur stalowych ocynkowanych wg PN-80/H-74200.

Na wejściu wody do budynku przewiduje się zainstalowanie wodomierza skrzydełkowego typu WS 3,5 Ø 25 mm, Qn = 3,5 m^3/h, Q n max = 7,0 m^3/h produkcji "Metron" Toruń , ul. Targowa 12/22 w celu pomiaru zużycia wody . Podłączenie należy wykonać przewodem stalowym ocynkowanym Ø 32 mm izolowanym dwukrotnie taśmą " Denso".

Zabezpieczenie p.poż.

Woda potrzebna do gaszenia pożaru będzie dostarczana z hydrantów p.poż. Ø 80 mm zlokalizowanych na zewnętrznej sieci wodociągowej lub ze zbiornika p.poż. w zależności od warunków lokalnych(w ramach adaptacji).

Ciepła woda

Ciepła woda przygotowana będzie w podgrzewaczu akumulacyjnym typ WEA-100, który usytuowany jest przy umwalce w sanitariacie. Przewody instalacji ciepłej wody należy wykonać z rur stalowych podwójnie ocynkowanych wg TWT-2.
Zapotrzebowanie energii elektrycznej dla podgrzewacza N=15kW, oraz w przygotowalni z podgrzewacza pojemnościowego 150 l z wężownicą w trzonie kuchennym i wewnętrznym naczyniem wzbiorczym,zabezpieczenie instalacji ciepłej wody wg PN-76/B-02440.Podgrzewacz produkcji: Fabryka Wyrobów Blaszanych w Małowicach,umieszczony przy ścianie wewnętrznej nad trzonem kuchennym .

Spód podgrzewacza na wysokości 1,90 m od podłogi .Przewody instalacji ciepłej wody z rur stalowych ocynkowanych wg TWT-2. Na rurociągu zasilającym ogrzewacz należy zamontować zawór bezpieczeństwa zabezpieczający ogrzewacz przed nadmiernym wzrostem ciśnienia.
Zawór stanowi wyposażenie ogrzewacza.

Kanalizacja

Ilość ścieków sanitarnych - Q ść = 2160 dm^3/h.

Odprowadzenie ścieków z budynku przewiduje się do lokalnej kanalizacji poprzez studzienkę z kręgów betonowych Ø 1000 mm. Alternatywne rozwiązanie , jeżeli budynek będzie usytuowany na uzbrojonym terenie , do zbiornika bezodpływowego o pojemności 30 m^3 Θ 5,0 m.
Wszystkie przewody poziome ułożone w ziemi należy stosować z rur żeliwnych kanalizacyjnych uszczelnionych na sznur i cement . Piony i podejścia - stosować rury PCW, uszczelnione na pierścień gumowy . Odwodnienie budynku z wód opadowych - proponuje się powierzchniowo przez odpowiednie ukształtowanie terenu .

Centralne ogrzewanie

Wartości cieplne przegród zewnętrznych , drzwi i okien

Współczynnik przenikania ciepła "k" dla poszczególnych przegród są mniejsze od K max , zawartych w normie PN-91/02020

- Ściana zewnętrzny nadziemna

  K = 0,3 W/m^2 K

- strop od poddasza

  K = 0,24 W/m^2 K

Reprodukcja wzbroniona
BISPROL

STAROSTWO POWIATOWE
W WYSZKOWIE
Aleja Róż 2
07-200 Wyszków
(51)

- okna drewniane trzyszybowe
  K = 2,0 W/m² K
- drzwi drewniane
  K = 2,5 W/m²K
- podłoga na gruncie
  I strefa K = 0,5W/m²K
  II strefa K = 0.48 W/m²K
- podłoga na gruncie
  I strefa K = 0,49 W/m²K
  II strefa K = 0,46W/m²K

ZMIANY NANIESIONO KOLOREM CZERWONYM

PROJEKTANT
Zofia Kowalczyk
Specjalność arch.-konstrukcyjne
Upr. 00175/80/Os/28/Os/92
07-200 Wyszków, ul. 3 Maja 8A
tel. 029 742 99 90

Zapotrzebowanie ciepła przez budynek

Q = 13300 W

Źródłem ciepła dla budynku będzie kotłownia wodna o parametrach 90/70°C z obiegiem pompowym.
Jako elementy grzejne zastosowano grzejniki typu TA-1.
Przewidziano rozdział górny - zasilanie i dołem powrót. Straty ciepła wykonano dla budynku zgodnie z PN-82/B-02402, PN - 82/B - 02403 ,PN - 83/B-03430, PN - 91/B-02020 oraz PN - 83/B - 03406.
Przewód powrotny prowadzony w hallu przy kotłowni należy ułożyć w kanale podpodłogowym o wym. 0,25 x 0,30 m . Przewody zasilające i powrotne w kanale należy zaizolować matami z wełny szklanej w okładzinie z włókien szklanych w płaszczu ochronnym z folii z tworzywa sztucznego PN - 85/B-02421 .
Instalację c.o. wykonać należy z rur stalowych czarnych ze szwem wg PN-78/H-74244 łączonych przez spawanie .
Przewody należy prowadzić ze spadkiem 5 % o w kierunku przepływu wody.
Przy grzejnikach należy zamontować zawory termostatyczne firmy Danfos typu RTD-G.
Odpowietrzenie układu instalacji c.o. poprzez projektowane automatyczne odpowietrzniki z zaworem stopowym Ø 10 mm firmy "TACO"ś

Kotłownia

Dla pokrycia strat ciepła budynku zaprojektowano kotłownię o parametrach 90/70°C, wyposażoną w kocioł ~~wodny żeliwny typ SI-25K o powierzchni 2,2 m² i wydajności~~ na olej opałowy 29 000 W/h.
Dla odprowadzenia spalin zaprojektowano komin ~~murowany o wym. kanału 0,2 x 0,2 m~~ z prefabrykowanych pustaków „schiedel" o śr. ⌀20 cm i wysokości 5,5 m , wbudowany w wewnętrzną ścianę budynku .

Dla przejęcia przyrostu wody dobrano naczynie wzbiorcze systemu otwartego typ B o pojemności V_c = 64 l. Kotłownia wyposażona będzie w studzienkę spustową z kręgów betonowych Ø 600 mm i pompę ręczną Ø 25 mm, oraz zlew.
Wentylacja kotłowni kanałem murowanym 0,14 x 0,14 m umieszczonym obok komina.
Nawiew przez infiltrację . Zabezpieczenie kotła wg PN-91/B-02413 .
Roczne zużycie węgla dla potrzeb c.o. wynosi = 8165,8 kg/rok.

Wentylacja

W sali klubowej przewidziano wentylację w ilości 222 m^3/h .
Napływ powietrza przez infiltrację, a wyciąg wywietrznikami Ø 250, szt.2 typu A.
W celu okresowego przewietrzania pomieszczenia zaprojektowano wentylator dachowy typu WVPB-200 o wydajności 0,23 m^3/s, który włączany będzie ręcznie w pomieszczeniu sali w razie potrzeby.
W pozostałych pomieszczeniach wentylacja grawitacyjna wg projektu budowlanego .

Uwaga:
Wentylator i wywietrzniki montować na podstawie dachowej typu B/3 Ø 250

Zabezpieczenie antykorozyjne

Zabezpieczenie antykorozyjne instalacji i urządzeń , należy wykonać zgodnie z instrukcją zabezpieczeń przez korozją konstrukcji stalowych za pomocą pokryć malarskich TTB - 1978 r.

Warunki montażu

Montaż instalacji prowadzić zgodnie z " Warunkami technicznymi odbioru robót budowlano - montażowych " cz.II Instalacje sanitarne i przemysłowe .

Reprodukcja wzbroniona
BISPROJ

STAROSTWO POWIATOWE
W WYSZKOWIE
Aleja Róż 2
07-200 Wyszków
(85)

7.2. Instalacja elektryczna

Zakres projektu :

- zasilanie i rozdział energii
- instalacja oświetleniowa i gniazd wtykowych
- instalacja siłowa
- instalacja ochronna przeciwporażeniowa
- instalacja odgromowa

Dane energetyczne

- Napięcie zasilania 380/220 V 50 Hz
- Moc zainstalowana Pi = 8,04 kW
- Moc szczytowa Psz = 6,43 kW
- Współczynnik jednoczesności k = 0,8
- Ochrona od porażeń prądem elektrycznym : - ochrona przed dotykiem pośrednim przez zastosowanie szybkiego wyłączenia napięcia, wyłącznik przeciwporażeniowy różnicowo - prądowy
- System zasilania TNC-S
- Pomiar energii bezpośredni, trójfazowy.

Zasilanie i rozdział energii:

Budynek zasilany jest przyłączem kablowym, skrzynka przyłączowa Zlb wg ET-75 lub poprzez przyłącze napowietrzne izolowane, skrzynka przyłączowa ZN-63. Pomiar energii zlokalizowany w tablicy głównej TG lub w skrzynce na zewnątrz budynku. Szczegółowe warunki zasilania oraz wymagania dotyczące pomiaru określi właściwy Rejon Energetyczny.

Instalacja oświetleniowa i gniazd wtykowych

Instalację oświetleniową i obwody gniazd wtykowych wykonać przewodami YDYp 2/3/4/5 x 1,5/2,5 mm^2 w.t. Stosować osprzęt potynkowy. W pomieszczeniach sanitarnych w kuchni stosować osprzęt szczelny częściowo wpuszczony p.t. Typy opraw oświetleniowych podano na rysunkach .

Reprodukcja wzbroniona
BISPROL

Instalacja siłowa

Obejmuje obwód zasilający wentylator dachowy WVPB-200.Przewody YDY 4 x 1,5 mm² prowadzić p.t.

Instalacja ochronna przeciwporażeniowa

Wszystkie obwody zabezpieczone są przed dotykiem pośrednim, bezpiecznikami topikowymi i wyłącznikami instalacyjnymi.

Jako dodatkowe zabezpieczenie zastosowano wyłącznik przeciwporażeniowy różnicowo-prądowy.Instalację ochronną wykonać zgodnie z PN-92/E-05009/41.
W pomieszczeniach sanitarnych stosować się do normy PN-93/E-05009/701.
Sprawdzenie odbiorcze wg PN-93/E-05009/61.

Połączenie wyrównawcze

Z tablicy głównej TG wyprowadzić szynę wyrównawczą - bednarka stalowa ocynkowana FeZn 20 x 3 mm.
Do szyny wyrównawczej przyłączyć : przyłącze wody, rury kanalizacyjne, rury c.o.
Otok instalacji odgromowej , przewód ochronny PE instalacji elektrycznej.
W pomieszczeniach sanitarnych wykonać połączenia wyrównawcze miejscowe.

Instalacja odgromowa

Dach kryty blachą stalową powlekaną . Zwody poziome, przewody odprowadzające, uziemiające,uziom otokowy wg opisu na rysunku. Całość instalacji odgromowej wykonać zgodnie z PN-87/E-05003/01/02.

Uwagi końcowe

Adaptujący projekt zobowiązany jest wykonać obliczenia sprawdzające skuteczność ochrony przeciwporażeniowej, z uwzględnieniem sieci zewnętrznej i transformatora.
Zastosowany system zasilania powinien być zgodny z warunkami wydanymi przez Rejon Energetyczny.

STAROSTWO POWIATOWE
W WYSZKOWIE
Aleja Róż 2
07-200 Wyszków
151

W ramach przyjętego obciążenia przewiduje się zainstalowanie następujących odbiorników:

1.	Oświetlenie pomieszczeń	3,02 kW
2.	Odbiorniki 1-faz. zasilane z gniazd wtykowych	3,4 kW
3.	Podgrzewacz wody	1,5 kW
4.	Wentylator dachowy	0,12 kW
	Razem Pi =	8,04 kW
	Psz = 0,8 x 8,04 kW =	6,43 kW

8. Charakterystyka ekologiczna budynku

Budynek Klubu Kultury nie jest obiektem stanowiącym zagrożenie dla środowiska naturalnego. Przewiduje się odprowadzenie ścieków do kanalizacji lokalnej lub zbiornika szczelnego nie przewidującego zanieczyszczenia gleby.
Stężenia emitowanych przez kotłownię węglową zanieczyszczeń są mniejsze od stężeń dopuszczalnych.

Emisja zanieczyszczeń gazowych:

E SO_2 = 0,0104 g/s
E NO_2 = 0.025 g/s
ECO = 0,089 g/s
E pyłu = 0,169 g/s
E pył.zaw. = 0.003 g/s

Ze względu na wartość stężeń emitowanych zanieczyszczeń komin o wysokości h = 5,5 m można zaliczyć do pierwszej klasy oddziaływania.

9. Ochrona przeciwpożarowa

- kategoria zagrożenia ludzi - ZL-I
- klasa odporności ogniowej - "C"

ZMIANY NANIESIONO KOLOREM CZERWONYM

PROJEKTANT
Zofia Kowalczyk
Specjalność arch.-konstrukcyjne
Upr. 00175/80/Os/28/Os/92
07-200 Wyszków, ul. 3 Maja 8A
tel. 029 742 99 90

STAROSTWO POWIATOWE
W WYSZKOWIE
Aleja Róż 2
07-200 Wyszków

OCHRONA PRZECIWPOŻAROWA BUDYNKU

1. Klasyfikacja pożarowa- strefa zakwalifikowana jest do kategorii zagrożenia ludzi ZL III.

2. Klasa odporności pożarowej budynku
Projektowany budynek jest zakwalifikowany do klasy odporności pożarowej „D".

3. Klasa odporności ogniowej elementów budowlanych.
- konstrukcja główna – R 30,
- konstrukcja dachu – (-)
- strop – REI 30,
- ściana zewnętrzna – EI 30,
- ściana wewnętrzna – (-)
- przekrycie dachu – (-)

4. Podział obiektu na strefy pożarowe:
Budynek stanowi jedną strefę pożarową za wyjątkiem kotłowni. Ściany oddzielające kotłownię powinny mieć klasę odporności ogniowej REI 60, drzwi EI 30 oraz stropy REI 60.

5. Stopień rozprzestrzeniania ognia.
Elementy budynku powinny być nierozprzestrzeniające ognia. Stosowanie do wykończenia wnętrz materiałów łatwo zapalnych, których produkty rozkładu termicznego są bardzo toksyczne lub intensywnie dymiące, jest zabronione.
Okładziny sufitów oraz sufity podwieszone należy wykonywać z materiałów niepalnych lub niezapalnych, niekapiących i nieodpadających pod wpływem ognia.

6. Warunki ewakuacyjne.
Długość przejść ewakuacyjnych nie przekracza 40 m,
Długość dojść ewakuacyjnych przy jednym kierunku ewakuacji nie przekracza 30 m, Ewakuacja wyjściami ewakuacyjnymi bezpośrednio na zewnątrz obiektu.
Na drodze ewakuacyjnej nie należy stosować materiałów i wyrobów budowlanych łatwo zapalnych.

7. Wewnętrzne wyposażenie do gaszenia pożaru.
Budynek należy wyposażyć w następującą ilość gaśnic dostosowanych do gaszenia tych grup pożarów, określonych w Polskich Normach, które mogą wystąpić w obiekcie. Jedna jednostka masy środka gaśniczego 2 kg (lub 3 dm^3) zawartego w gaśnicach powinna przypadać na każde 300 m^2 powierzchni strefy pożarowej w budynku. Gaśnice w budynku powinny być rozmieszczone w miejscach łatwo dostępnych i widocznych (w szczególności przy wejściach do budynków, na klatkach schodowych, na korytarzach, przy wyjściach z pomieszczeń na zewnątrz), w miejscach nienarażonych na uszkodzenia mechaniczne oraz działanie źródeł ciepła (piece, grzejniki). Przy rozmieszczaniu gaśnic odległość z każdego miejsca w obiekcie, w którym może przebywać człowiek, do najbliższej gaśnicy nie powinna być większa niż 30 m oraz do gaśnic powinien być zapewniony dostęp o szerokości co najmniej 1 m.

8. Zaopatrzenie w wodę do zewnętrznego gaszenia pożaru.
Sieć wodociągowa wiejska z hydrantami przeciwpożarowymi.

STAROSTWO POWIATOWE
W WYSZKOWIE
Aleja Róż 2
07-200 Wyszków
(5)

9. Droga pożarowa.
Nie jest wymagana.

10. Inne.
Budynek należy wyposażyć w przeciwpożarowy wyłącznik prądu zlokalizowany przy wejściu głównym do obiektu i odpowiednio oznakować.
Budynek należy wyposażyć w instalację odgromową.
Dla budynku należy opracować „Instrukcję bezpieczeństwa pożarowego".

PROJEKTANT
Zofia Kowalczyk
Specjalność arch.-konstrukcyjne
Upr. 00175/80/Os/28/Os/92
07-200 Wyszków, ul. 3 Maja 8A
tel. 029 742 99 90

31

STAROSTWO POWIATOWE
W WYSZKOWIE
Aleja Róż 2
07-200 Wyszków
(5)

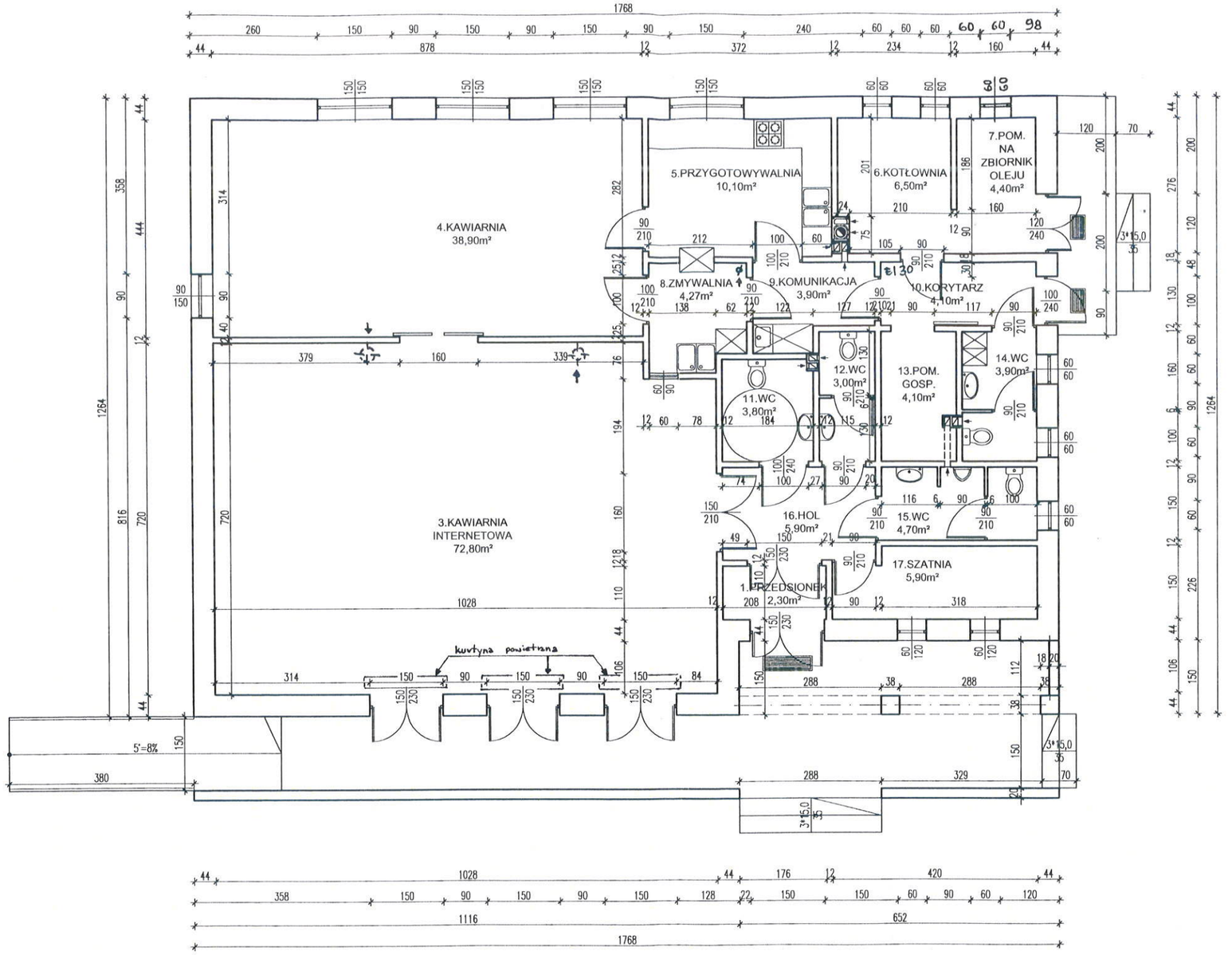

Zaopiniowano pod względem zgodności z przepisami bezpieczeństwa i higieny pracy oraz wymaganiami ergonomii
1) bez zastrzeżeń
2) z ~~zastrzeżeniami wymienionymi w załączonej opinii~~
L.p. opinii 120/2010
Data 08.11.2010
inż. Wiesława Polak
Rzeczoznawca do spraw bezpieczeństwa i higieny pracy
Nr upr. GIP 530/84 w grupach 1.1, 1.2, 1.3, 1.4, 3.1, 3.2, 4.4
zam. Odrów (Ruz) ul. Kościuszki 58/10
tel. 262 012 761
(podpis)

Uzgodniono pod względem wymagań higienicznych i zdrowotnych bez zastrzeżeń/z ~~zastrzeżeniami~~

Data 8-11-10
L.p. 168/10

mgr inż. Teresa Gałązka
rzeczoznawca d/s sanitarno-higienicznych
nr uprawnienia 73-N/95 bez ograniczeń
Komorowo ul. Zielona 4 tel. (0-29) 6444095

RZECZOZNAWCA DO SPRAW ZABEZPIECZEŃ PRZECIWPOŻAROWYCH
inż. Wojciech Podraszka Nr upr. 516/2009
Ostów Maz. dnia 08.11.2010 r.
Zgodność projektu z wymaganiami ochrony przeciwpożarowej stwierdzam
bez uwag ~~z uwagami:~~

"HIT - BUD" PRACOWNIA PROJEKTOWA Wyszków,UL. 3 Maja 8A, tel. (0-29) 74-299-90		NR RYS. A3
OBIEKT:	KLUBO-KAWIARNIA „ŚWIETLICA WIEJSKA"	SKALA
ADRES BUDOWY:	Leszczydół Stary, gm.Wyszków	1:100
TEMAT	RZUT PARTERU	DATA 2010
Branża: arch-konstr.	Zofia Kowalczyk upr. 0073/175/80 i 28/92/Os	

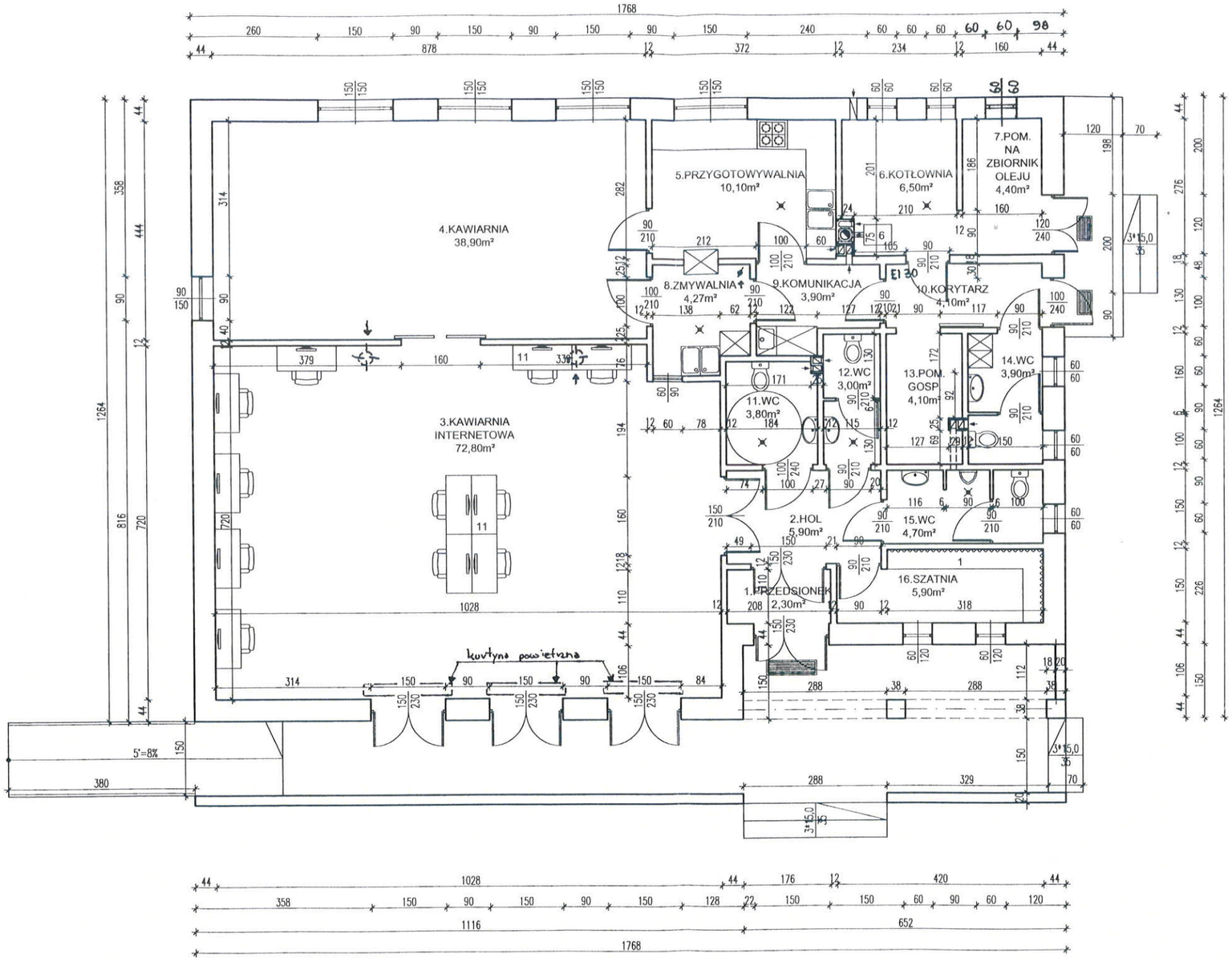

STAROSTWO POWIATOWE W WYSZKOWIE
Aleja Róż 2
07-200 Wyszków

Uzgodniono pod względem wymagań higienicznych i zdrowotnych bez zastrzeżeń/z zastrzeżeniami

Data 8-11-10

L.p. 169/10

mgr inż. Teresa Gałązka
rzeczoznawca d/s sanitarno-higienicznych
nr uprawnienia 73-N/95 bez ograniczeń
Komorowo ul. Zielona 4 tel. (0-29) 6444099
(podpis i pieczęć imienna)

RZECZOZNAWCA DO SPRAW ZABEZPIECZEŃ PRZECIWPOŻAROWYCH

inż. Wojciech Podraszka Nr upr. 516/2009

Ostrów Maz. dnia 08.11.2010

Zgodność projektu z wymaganiami ochrony przeciwpożarowej stwierdzam

bez uwag z uwagami:

LEGENDA:
1. wieszak
2. szafa porządkowa
3. miska ustępowa z dolnopłukiem
4. umywalka
5. bidet
6. piec olejowy
7. zlew
8. lodówka
9. kuchnia gazowa
10. szafka
11. stanowisko komputerowe

WYKAZ POMIESZCZEŃ			
NR	NAZWA POMIESZCZENIA	POSADZKA	POW. m²
0,1	PRZEDSIONEK	terakota	2,30m²
0,2	HALL	terakota	5,90m²
0,3	KAWIARNIA INTERNETOWA	gres	72,80m²
0,4	KAWIARNIA	gres	38,90m²
0,5	PRZYGOTOWYWALNIA	terakota	10,10m²
0,6	KOTŁOWNIA	gres	6,50m²
0,7	POM. NA ZBIORNIK OLEJU	terakota	4,40m²
0,8	ZMYWALNIA	terakota	4,27m²
0,9	KOMUNIKACJA	terakota	3,90m²
0,10	KORYTARZ	terakota	4,10m²
0,11	WC	terakota	3,80m²
0,12	WC	terakota	3,00m²
0,13	POM.GOSP.	terakota	4,10m²
0,14	WC	terakota	3,90m²
0,15	WC	terakota	4,70m²
0,16	SZATNIA	terakota	5,90m²
	RAZEM		178,83m²

Uzgodniono pod względem zgodności z przepisami bezpieczeństwa i higieny pracy oraz wymaganiami ergonomii bez zastrzeżeń/z zastrzeżeniami wymienionymi w załączonej opinii

120/2010

08.11.2010

inż. Wiesława Polak
Rzeczoznawca do spraw bezpieczeństwa i higieny pracy
Nr upr. GIP 5[illegible]
[illegible]

"HIT - BUD" PRACOWNIA PROJEKTOWA Wyszków,UL. 3 Maja 8A, tel. (0-29) 74-299-90		NR RYS. A3
OBIEKT:	KLUBO-KAWIARNIA „ŚWIETLICA WIEJSKA"	SKALA 1:100
ADRES BUDOWY:	Leszczydół Stary, gm.Wyszków	
TEMAT	RZUT PARTERU-TECHNOLOGIA	DATA 2010
Branża: arch-konstr.	Zofia Kowalczyk upr. 0073/175/80 i 28/92/Os	

PRZYKŁADOWY RZUT FUNDAMENTÓW

1 : 100

WB-2509
28

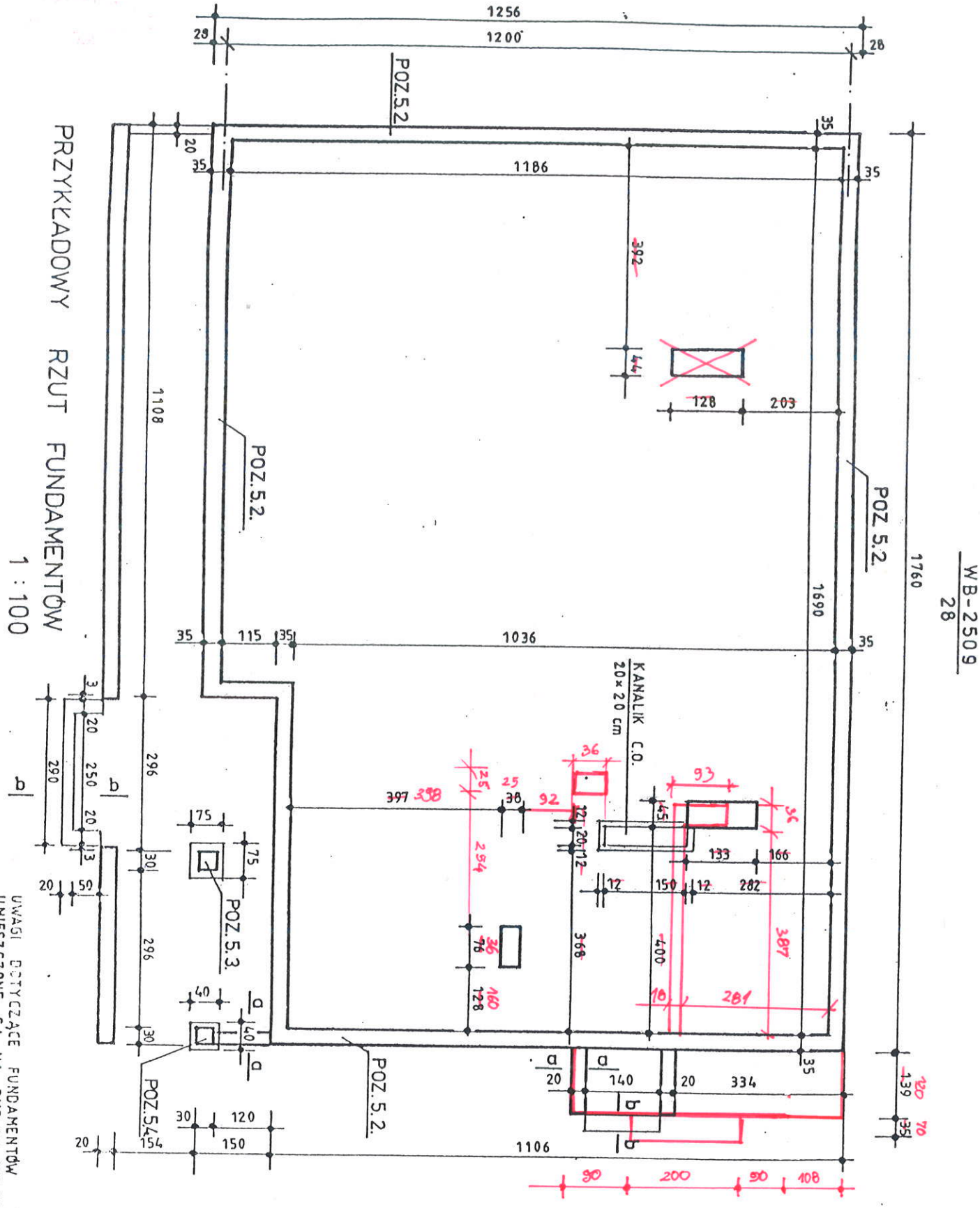

UWAGI DOTYCZĄCE FUNDAMENTÓW UMIESZCZONE SĄ NA RYS. NA STR. 29

WB-2509	Nr archiwalny 7894	Nr rys		Przedmiot rysunku
Specjalność	KONSTRUKCJA	Skala	1:100	PRZYKŁADOWY RZUT FUNDAMENTÓW
Projektant:	nr upr	data	podpis	
inż. K. SWIĘTOCHOWSKI	131/64	12.95.		
Sprawdzający				
inż. W. Wojciechowski	803/72	12.95.		

ZMIANY NANIESIONO KOLOREM CZERWONYM

PROJEKTANT
Zofia Kowalczyk
Specjalność archi-konstrukcyjne
Upr. 00175/80/Os/28/Os/92
67-200 Wyszków, ul. 3 Maja 8A
tel. 029 742 99 90

WB - 2509
20

RURA SPUSTOWA ϕ 15 Z BLACHY OCYNKOWANEJ GRUB. 0,6 mm
RYNNA ϕ 18 Z BLACHY OCYNKOWANEJ GRUB. 0,6 mm

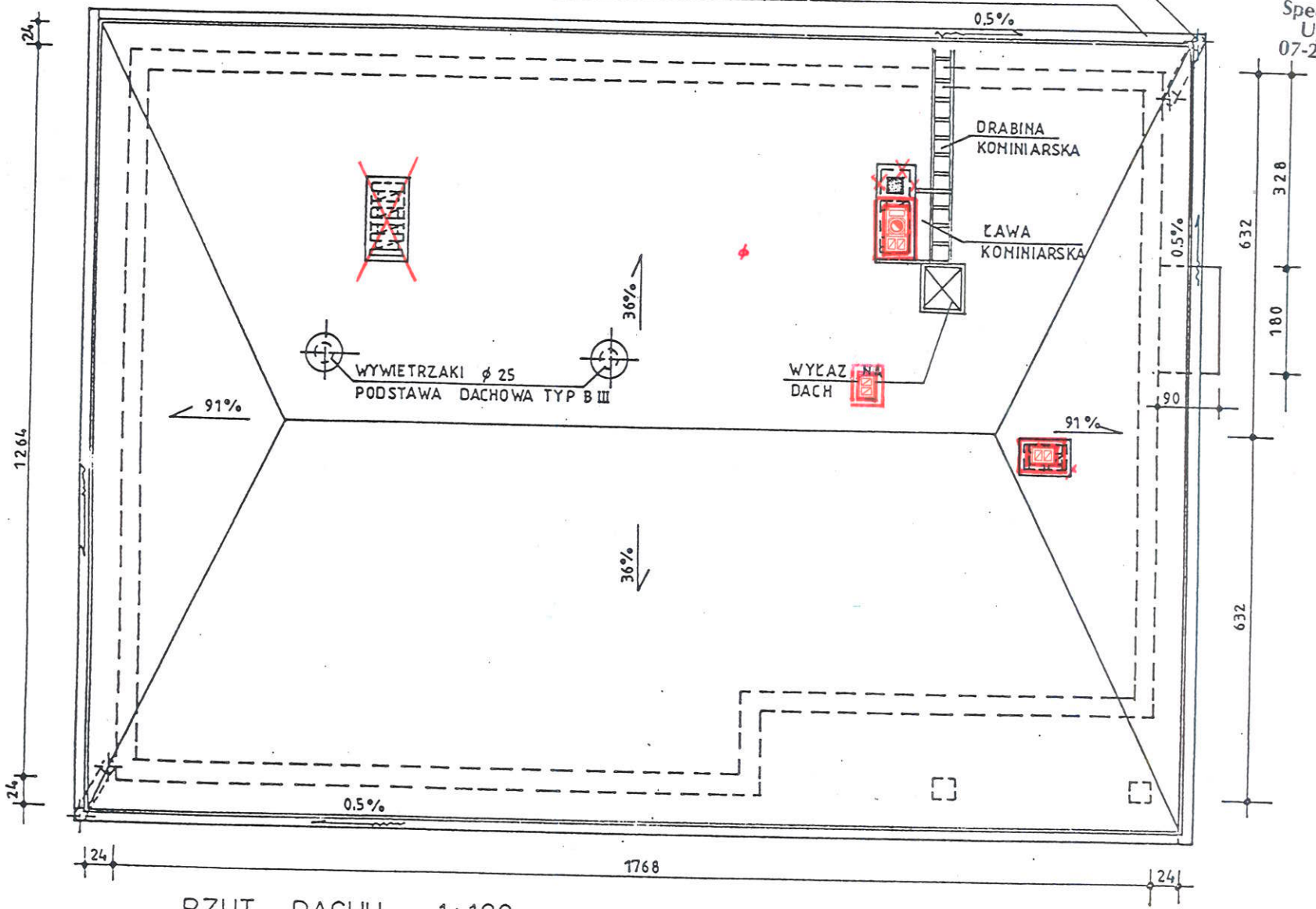

RZUT DACHU 1:100

ZMIANY NANIESIONO KOLOREM CZERWONYM

PROJEKTANT
Zofia Kowalczyk
Specjalność arch.-konstrukcyjne
Upr. 00175/80/Os/28/Os/92
07-200 Wyszków, ul. 3 Maja 8A
tel. 029 742 99 90

WB- 2509	Nr archiwalny 7894	Nr rys.		Przedmiot rysunku	
Specjalność:	ARCHITEKTURA	Skala	1:100	RZUT DACHU	
		data	podpis		
Projektant:	nr upr.				
inż. A. Bogucki	2802/61	12.95.			
Sprawdzający:					
inż. arch. A. Budziszewski	3024/59	12.95.			

WB-2509
21

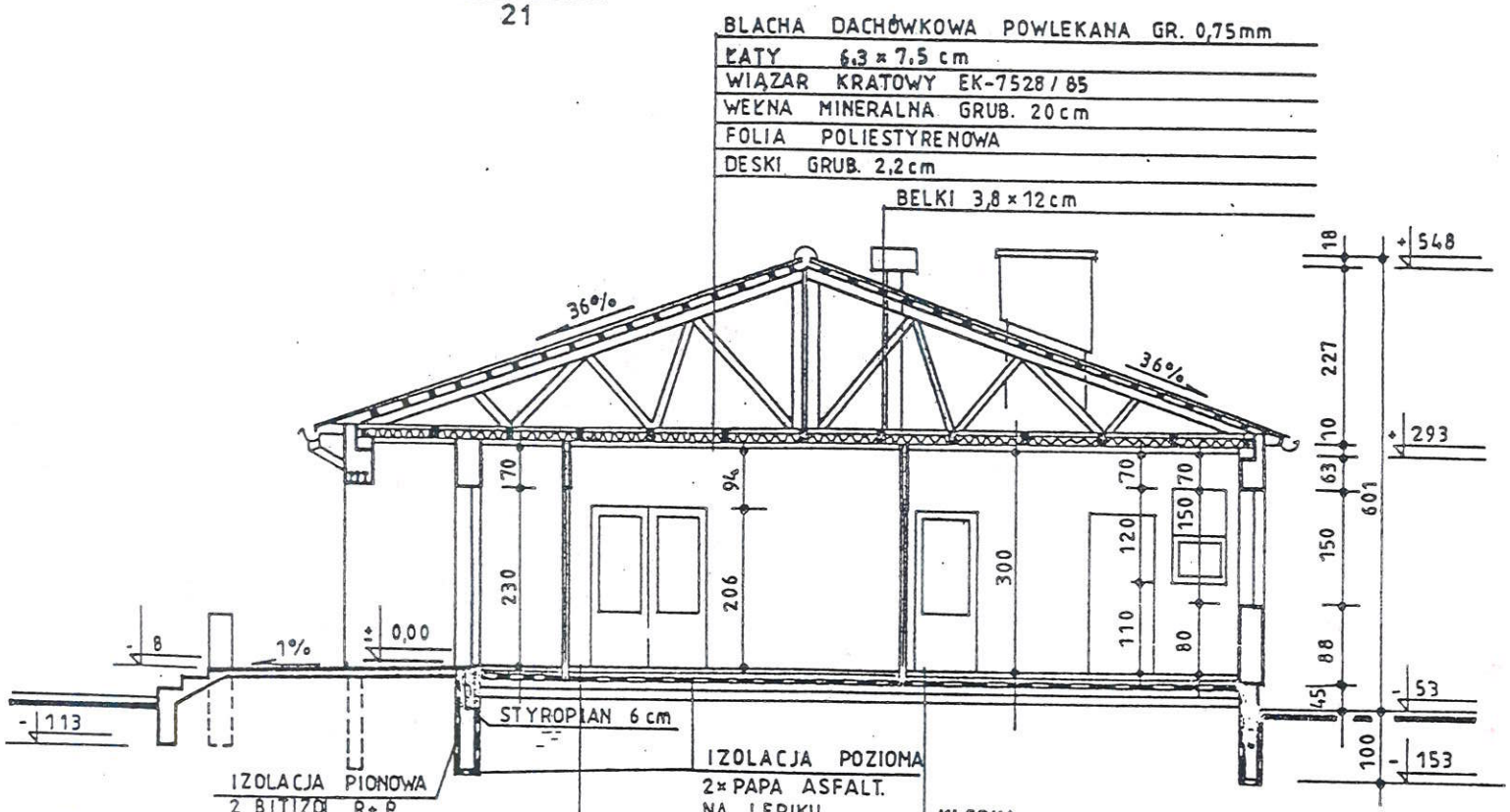

Reprodukcja wzbroniona
BISPROL

PRZEKRÓJ I-I 1:100

WB- 2509	Nr archiwalny 7894	Nr rys		Przedmiot rysunku
Specjalność: ARCHITEKTURA		Skala	1:100	PRZEKRÓJ I-I
Projektant:	nr upr	data	podpis	
inż. A. Bogucki	2802/61	12.95.		
Sprawdzający:				
mgr. inż. A. Budziszewski	3024/59	12.95.		

STAROSTWO POWIATOWE
W WYSZKOWIE
Aleja Róż 2
07-200 WYSZKÓW

WB-2509
22

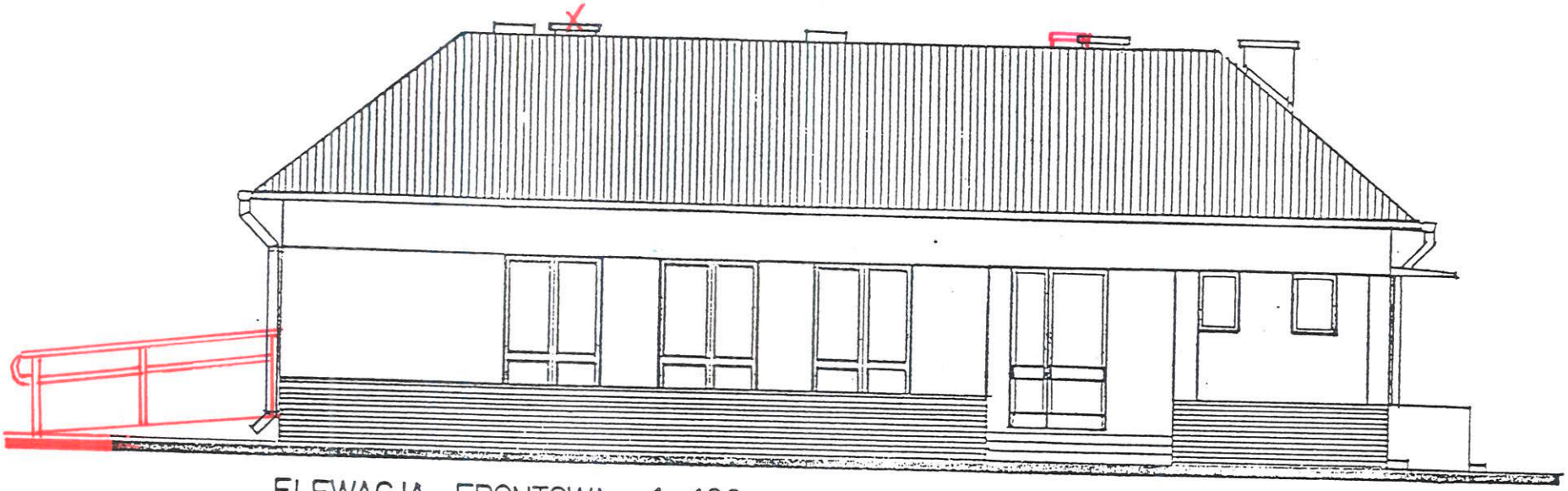

ELEWACJA FRONTOWA 1 : 100

Specjalność:	ARCHITEKTURA	Skala	1:100	Przedmiot rysunku
Projektant:	nr. upr.	data	podpis	ELEWACJA FRONTOWA
inż. A. Bogucki	2802/61	12.95		
Sprawdzający:				
inż. arch. A. Budziszewski	3024/59	12.95		

WB - 2509
23

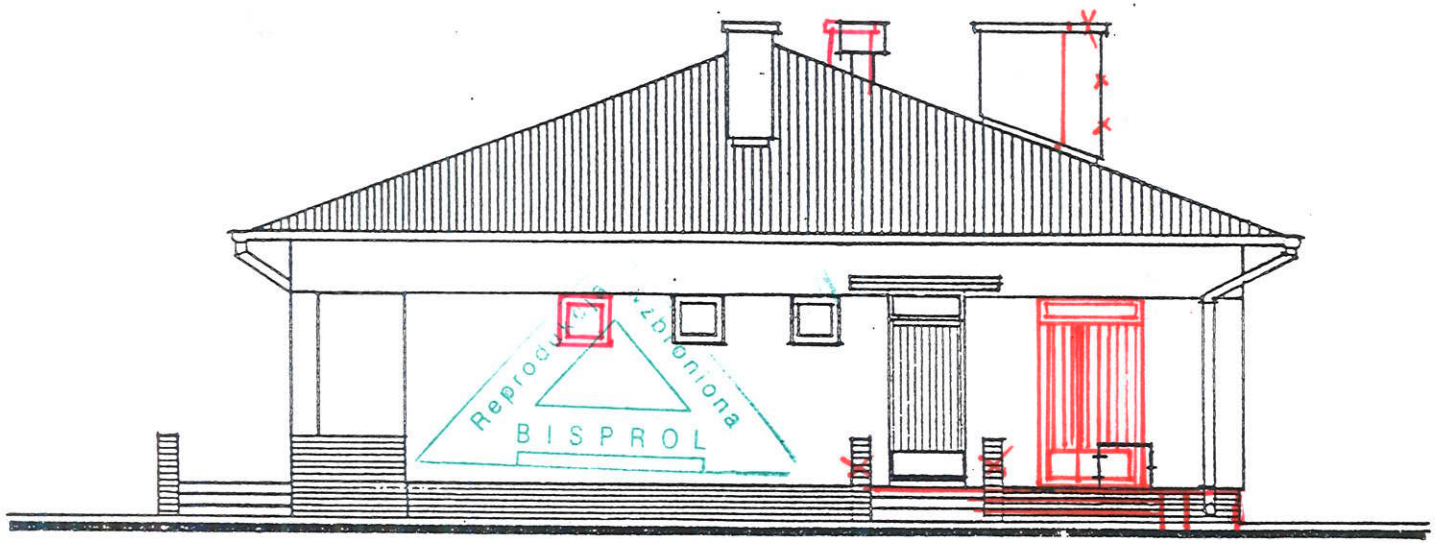

ELEWACJA BOCZNA 1:100

ZMIANY NANIESIONO
KOLOREM CZERWONYM

PROJEKTANT
Zofia Kowalczyk
Specjalność arch.-konstrukcyjne
Upr. 00175/80/Os/28/Os/92
07-200 Wyszków, ul. 3 Maja 8A
tel. 029 742 99 90

Specjalność:	ARCHITEKTURA	Skala	1:100	Przedmiot rysunku	
Projektant:	nr. upr.	data	podpis	ELEWACJA BOCZNA	
inż. A. Bogucki	2802/61	12.95.			
Sprawdzający:					
inż. arch. A. Budziszewski	3024/59	12.95.			

STAROSTWO POWIATOWE
W WYSZKOWIE
Aleja Róż 2
07-200 Wyszków
(5)

35

WB -2509
24

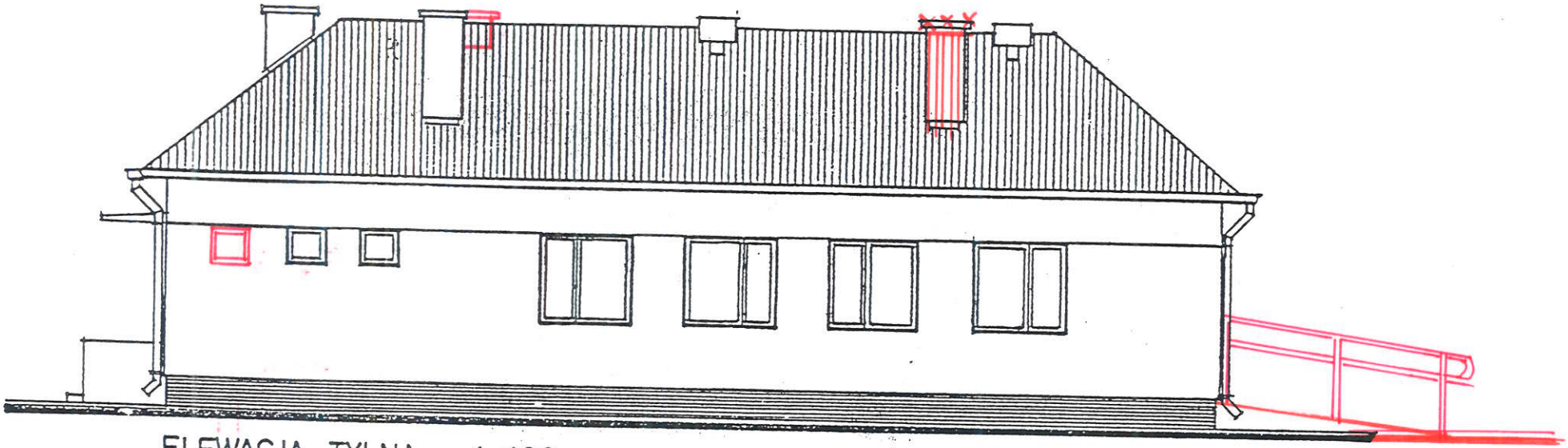

ELEWACJA TYLNA 1:100

MIANY NANIESIONO
LOREM CZERWONYM

PROJEKTANT
Zofia Kowalczyk
Specjalność arch.-konstrukcyjne
Upr. 00175/80/Os/28/Os/92
07-200 Wyszków, ul. 3 Maja 8A
tel. 029 742 99 90

Specjalność:	ARCHITEKTURA	Skala	1:100	Przedmiot rysunku	
Projektant:	nr. upr.	data	podpis	ELEWACJA TYLNA	
inż. A. Bogucki	2802/61	12.95.			
Sprawdzający:					
inż. arch. A. Budziszewski	3024/59	12.95.			

WB - 2509
25

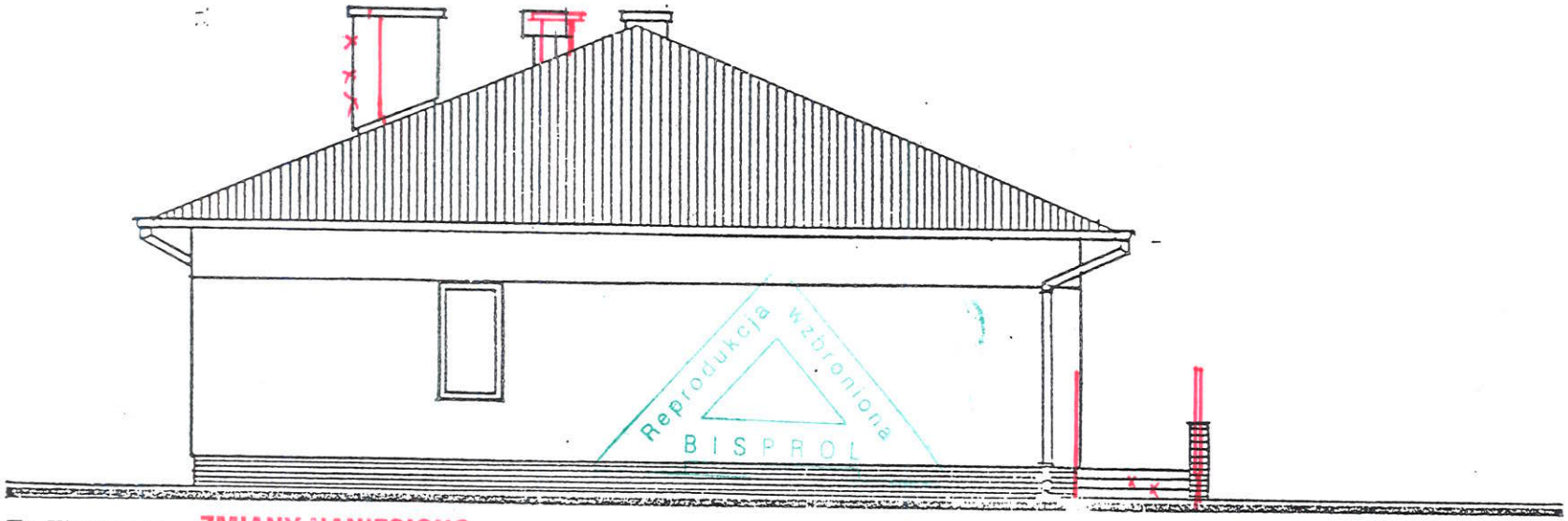

ELEWACJA SZCZYTOWA 1 : 100

ZMIANY NANIESIONO KOLOREM CZERWONYM

PROJEKTANT
Zofia Kowalczyk
Specjalność arch.-konstrukcyjne
Upr. 00175/80/Os/28/Os/92
07-200 Wyszków, ul. 3 Maja 8A
tel. 029 742 99 90

Specjalność:	ARCHITEKTURA	Skala	1:100	Przedmiot rysunku	
Projektant:	nr. upr.	data	podpis		
inż A. Bogucki	2802/61	12.95.		ELEWACJA SZCZYTOWA	
Sprawdzający:					
inż.arch. A. Budziszewski	3024/59	12.95.			

STAROSTWO POWIATOWE
W WYSZKOWIE
Aleja Róż 2
07-200 Wyszków
(65)

WYKAZ STOLARKI - OKNA

L.P.	1	2	3	4	5	6	7	8	9
NAZWA ELEMENTU	OKNA TRZYSZYBOWE ZESPOLONE							BALKONOWE SKRZYNKOWE	OKNO PODAWCZE
NR. KARTY KATALOG.	OKNA PRODUKOWANE PRZEZ STOLBUD „SOKÓŁKA" S.A.							KB1-32.8.	KB1. 32.8./2/79
OZNACZENIE	01/2/T	010/2/T	011/2/T		029/2/T	034/2/T	035/2/T	OBw 3/3	Pr1
SCHEMAT					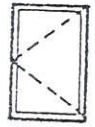	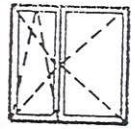	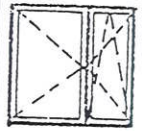	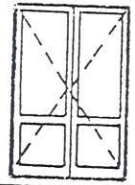	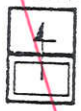
WYMIARY	61x61	61x120	61x121		91x151	151x151	151x151	151x231	81x121
PARTER	5 6	1	1		1	2	2	3	2
RAZEM	5 6	1	1		1	2	2	3	2

ZM... NANIESIONE KOLOREM CZERWONYM

PROJEKTANT
Zofia Kowalczyk
Specjalność arch.-konstrukcyjna
Upr. 00175/80/Os/28/Os/9
07-200 Wyszków, ul. 3 Maja
tel. 029 742 99 90

WYKAZ STOLARKI - DRZWI

L.P.	1	2	3	4	5	6	7
NAZWA ELEMENTU	DRZWI PŁYTOWE					DRZWI ZEWNĘTRZNE	Drzwi zewnętrzne
NR. KARTY KATALOGOWEJ	KB1-32.9./1/79	TYPOWE PRZYSTOSOWANE	KB1-32.9./1/-79			KB1-32.9./2/-79	
OZNACZENIE	D3C	D4C	D6C	D9C	D17w	DZ2	DZ3
SCHEMAT	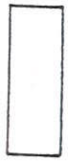	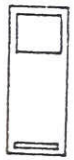	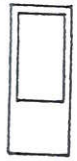	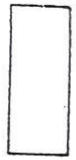	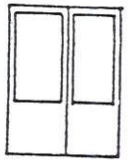		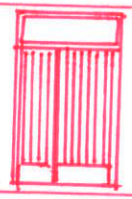
WYMIARY	70x200	80x200	80x200	90x200	151x206	101x242	120x240
LEWE - PRAWE	L P	L P	L P	L P	—	L P	
PARTER	1 1	3 2	1 —	5 4	1	1	
RAZEM	2	5	1	9	1	1	1

WB- 2509	Nr archiwalny 7894	Nr rys		Przedmiot rysunku
Specjalnosc.	ARCHITEKTURA	Skala		WYKAZ STOLARKI
Projektant:	nr upr	data	podpis	
inż. A. Bogucki	2802/61	12.95.		
Sprawdzający				
inż. arch. A. Budziszewski	3024/59	12.95.		

UKŁAD BELEK PODSUFITKI 1:100

WB - 2509
30

ZMIANY NANIESIONO KOLOREM CZERWONYM

PROJEKTANT
Zofia Kowalczyk
specjalność arch.-konstrukcyjn
Upr. 00175/80/Os/28/Os/92
-200 Wyszków, ul. 3 Maja 8
tel. 029 742 99 90

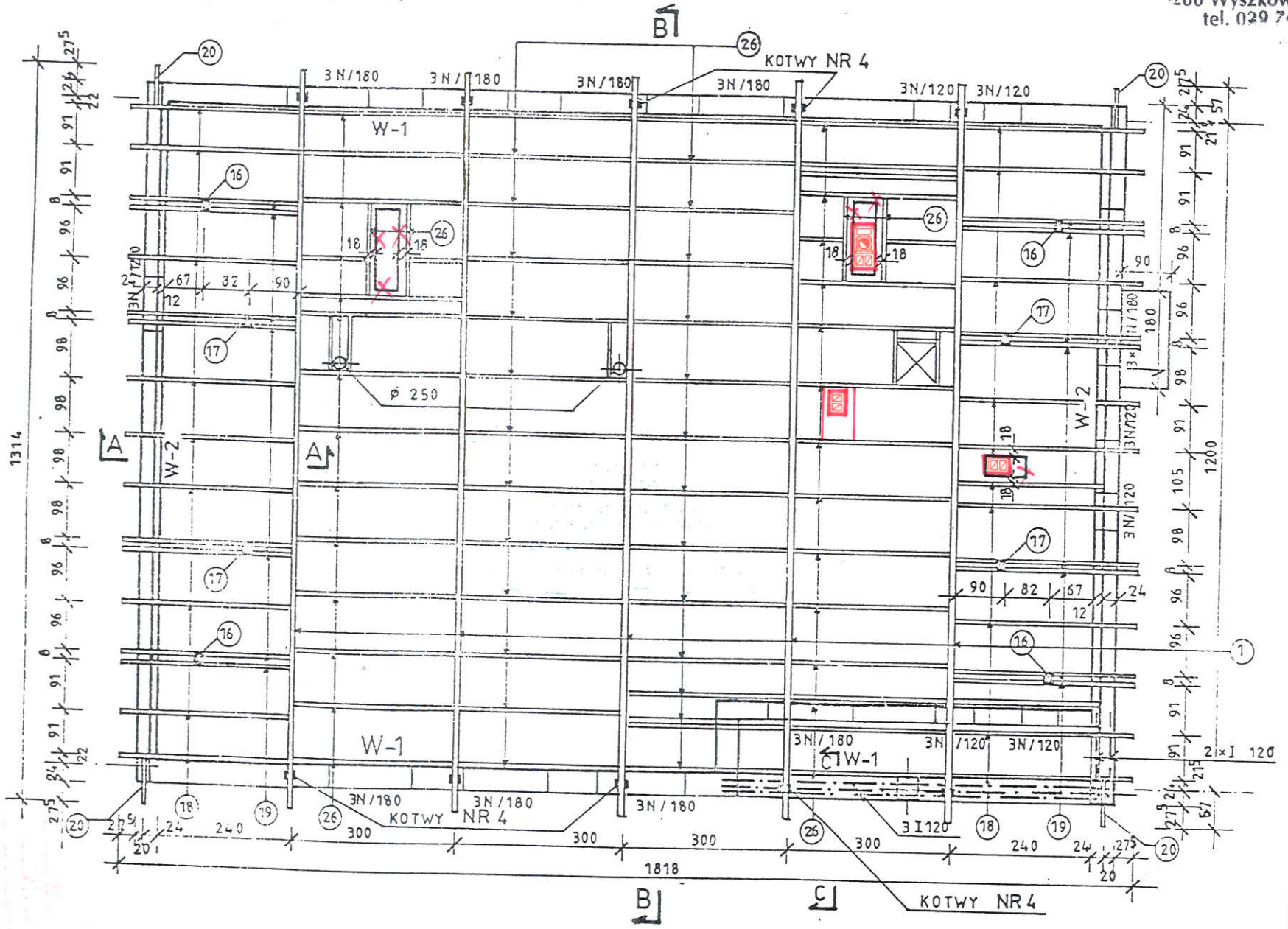

WB- 2509	Nr archiwalny 7894	Nr rys	Przedmiot rysunku	
Specjalność: KONSTRUKCJA	–	Skala 1:100	UKŁAD BELEK PODSUFITKI	
Projektant: inż. K.Świetochowski	nr upr. 131/64	data 12.95.	podpis	
Sprawdzający: inż.W. Wojciechowski		803/72	12.95.	

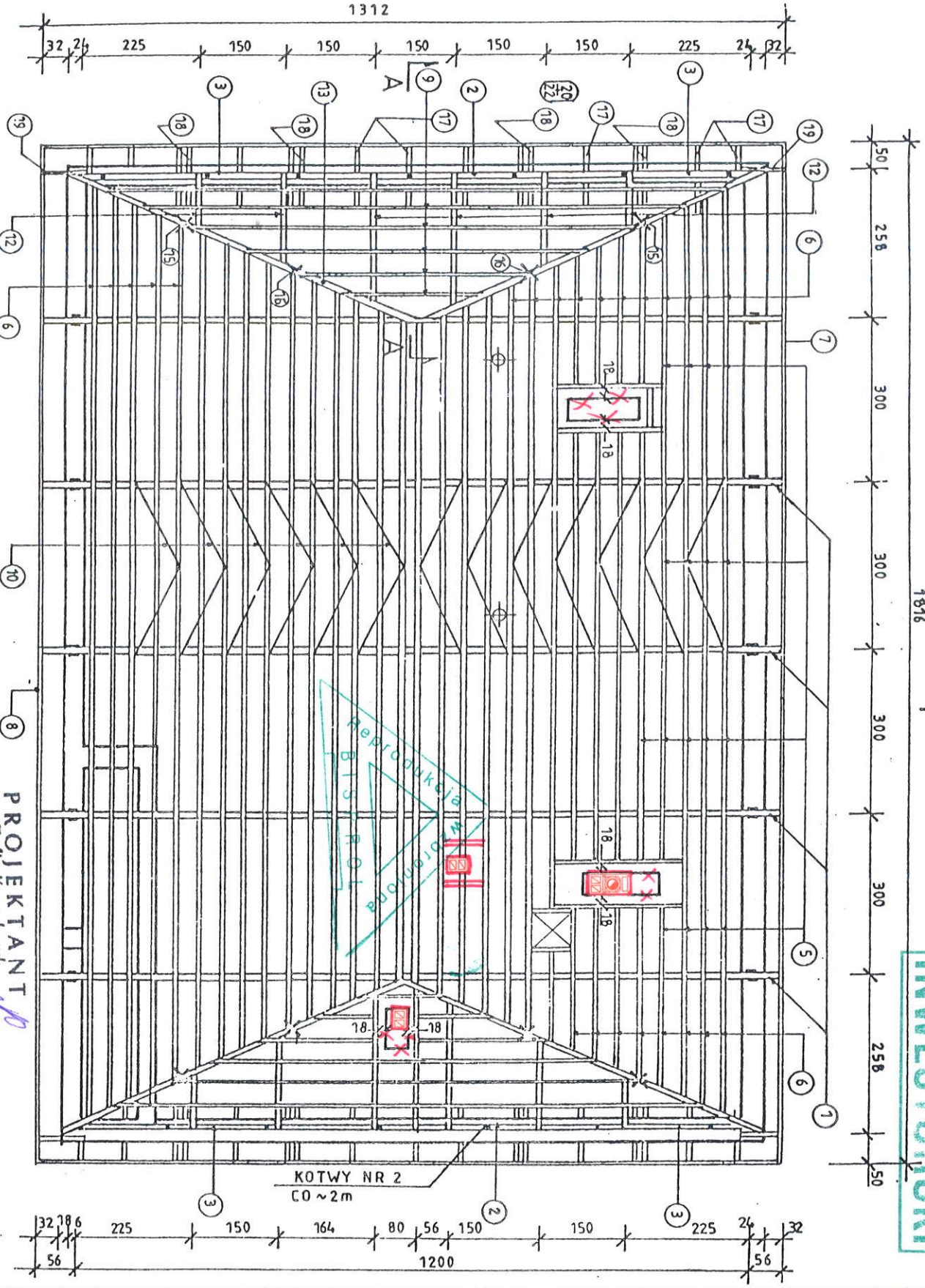

RZUT WIĘŹBY DACHOWEJ 1:100

PROJEKTANT
Zofia Kowalczyk
Specjalność arch.-konstrukcyjne
Upr. 00175/80/Os/28/Os/92
07-200 Wyszków, ul. 3 Maja 8A
tel. 029 742 99 90

Reprodukcja wzorowana
BISTROL

WB - 2509
31

PROJEKT INWESTORSKI

ZMIANY NANIESIONO KOLOREM CZERWONYM

WB 2509	Nr archiwalny 7894	Nr rys		Przedmiot rysunku
Specjalnosc:	KONSTRUKCJA	Skala	1:100	RZUT WIĘŹBY DACHOWEJ
Projektant:	nr upr.	data	podpis	
inż. K. Świetochowski	131/64	12.95.		
Sprawdzający:				
inż. W. Wojciechowski	803/72	12.95.		

STAROSTWO POWIATOWE
07-200 WYSZKÓW

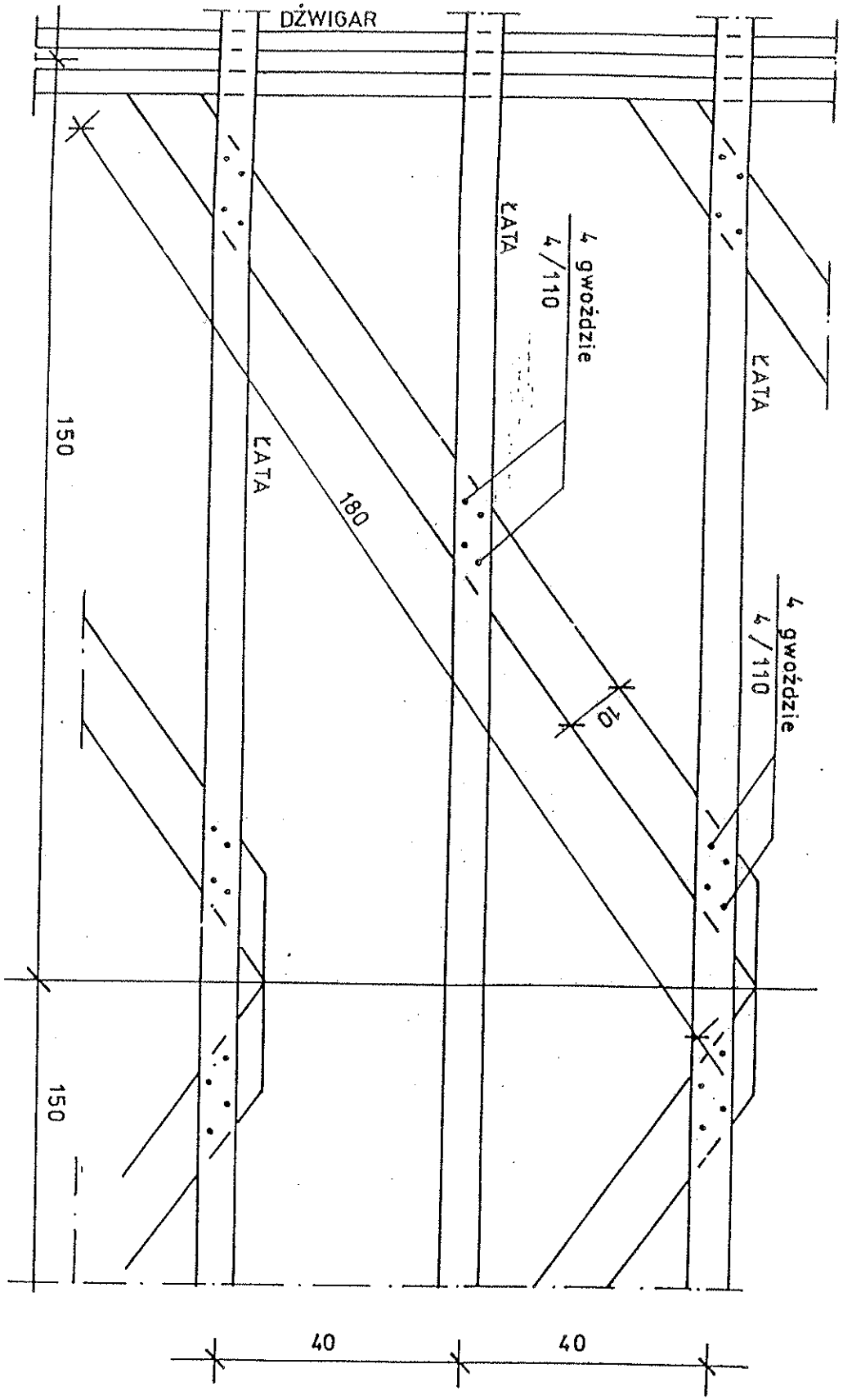

STĘŻENIA POŁACIOWE 1:10

WB-2509
32

WB- 2509	Nr archiwalny 7894	Nr rys.		Przedmiot rysunku
Specjalnosc:	KONSTRUKCJA	Skala	1:10	STEŻENIA POŁACIOWE
Projektant:	nr upr.	data	podpis	
inż. K. Swiętochowski	131/64	12.95.		
Sprawdzający:				
inż. W. Wojciechowski	803/72	12.95		

WB-2509
33

KONSTRUKCJA DACHU W SZCZYCIE 1:20

PRZEKRÓJ A-A

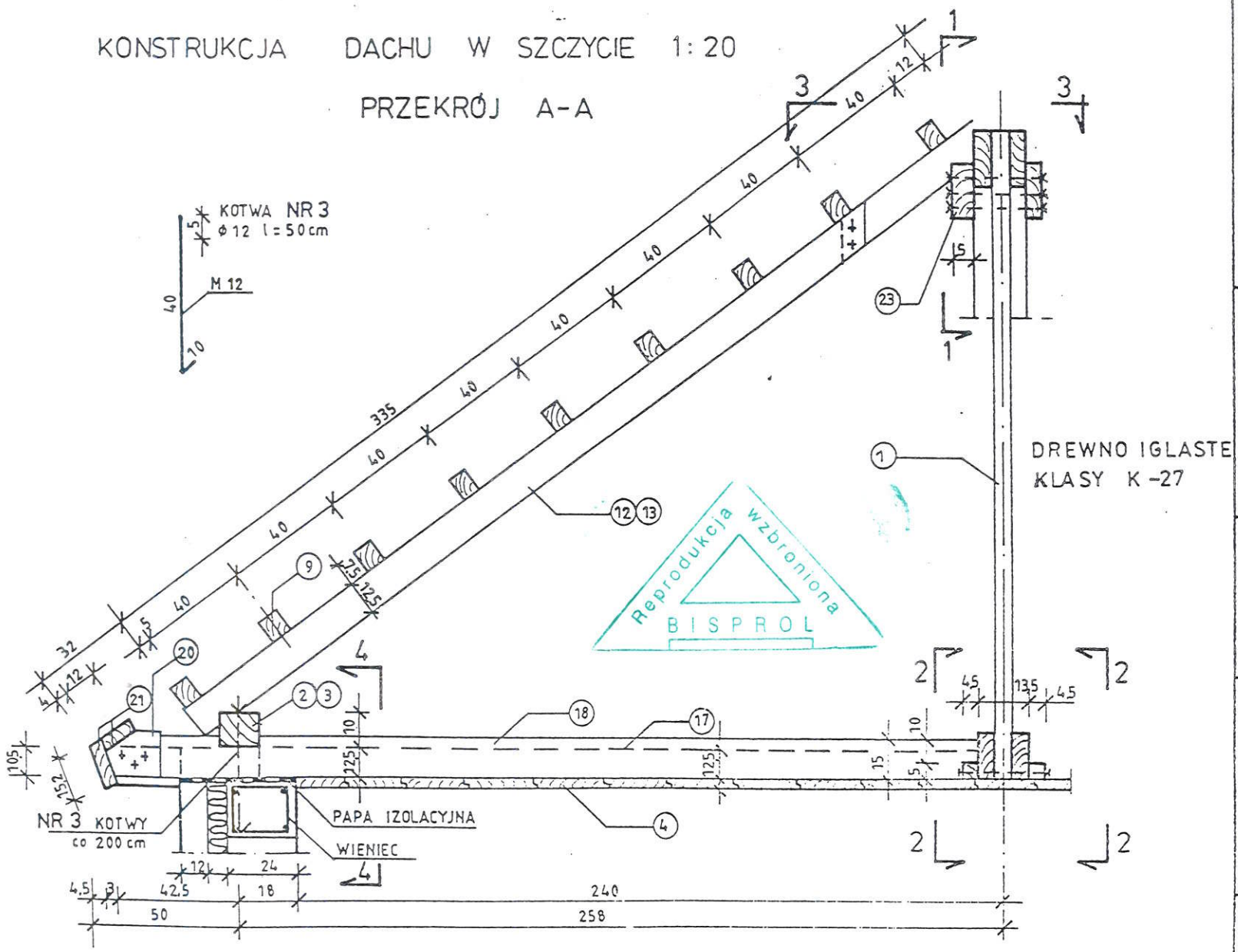

Reprodukcja wzbroniona
BISPROL

WB 2509	Nr archiwalny 7894	Nr rys		Przedmiot rysunku
Specjalność	KONSTRUKCJA	Skala	1:20	KONSTRUKCJA DACHU W SZCZYCIE
Projektant:	nr upr	data	podpis	
inż. K. Świętochowski	131/64	12.95.		
Prowadzący				
inż. W. Wojciechowski	803/72	12.95.		

STAROSTWO POWIATOWE
W WARSZAWIE
07-200 WIECZORNA

WB -2509
34

1 - 1

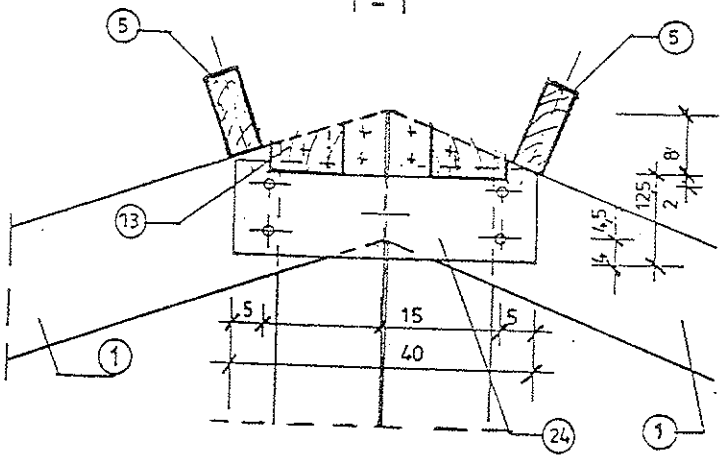

2 - 2

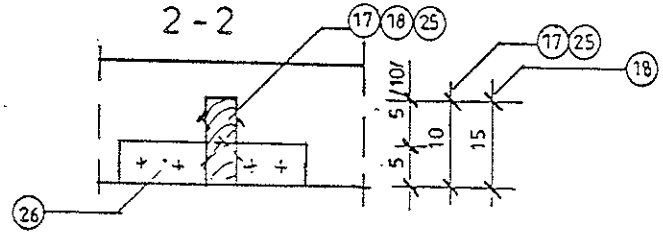

3 - 3

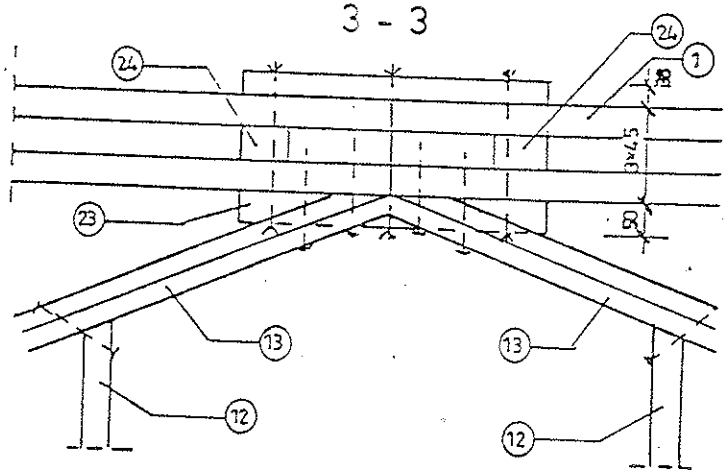

4 - 4

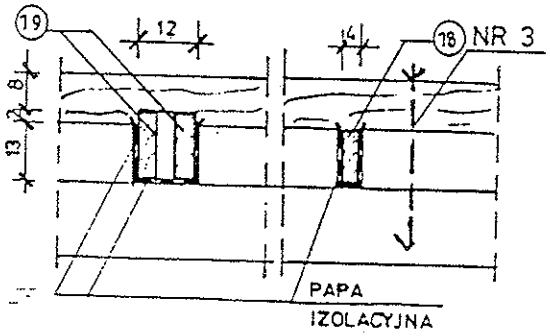

ZAKOŃCZENIE BELEK

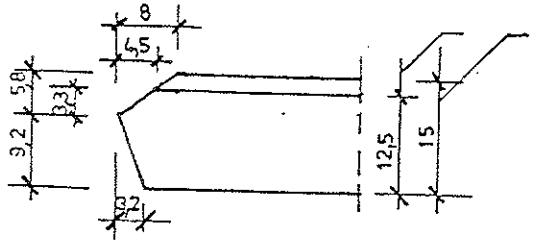

NAKŁADKA (20)

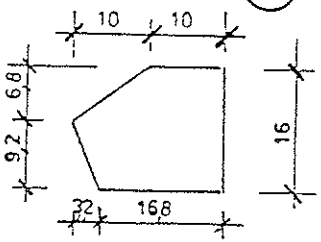

SZCZEGÓŁY KONSTRUKCJI DACHU

Specjalność: KONSTRUKCJA		Skala		Przedmiot rysunku
Projektant:	nr. upr.	data	podpis	SZCZEGÓŁY KONSTRUKCJI DACHU
inż. K. Świętochowski	131/64	12.95.		
Sprawdzający:				
inż. W. Wojciechowski	803/72	12.95.		

WIENIEC W-1

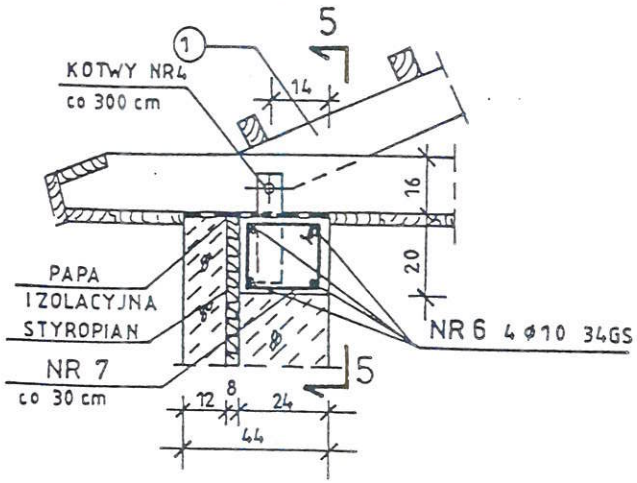

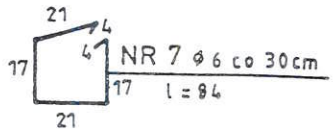

5-5

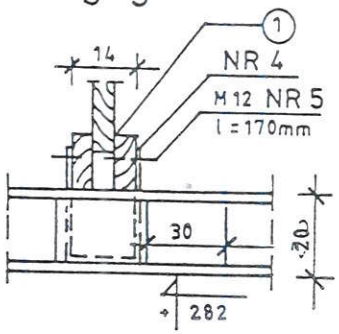

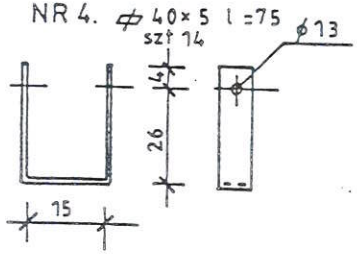

WIENIEC W-2

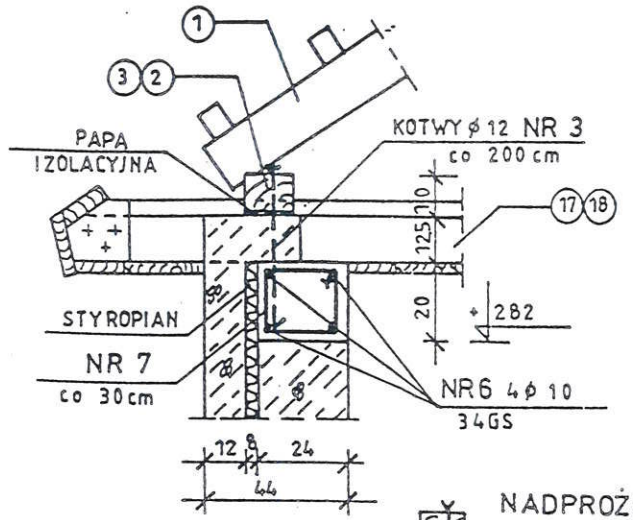

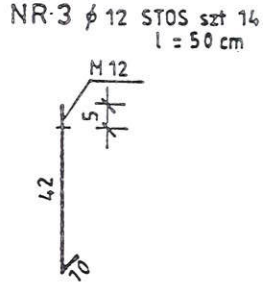

NADPROŻE Z DASZKIEM

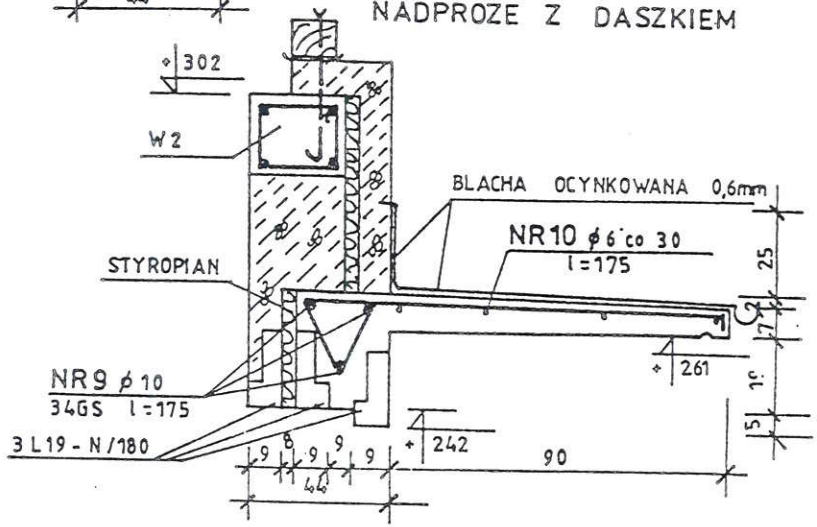

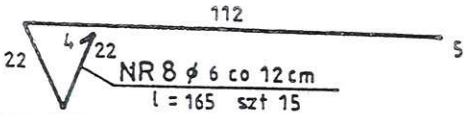

WB- 2509	Nr archiwalny 7894		Nr rys.	Przedmiot rysunku
Specjalnosc:	KONSTRUKCJA		Skala	WIEŃCE SZCZEGÓŁY KONSTRUKCYJNE
Projektant:		nr upr.	data	podpis
inż.K.Świętochowski		131/64	12.95.	
Sprawdzający:				
inż.W. Wojciechowski		803/72	12.95.	

STAROSTWO POWIATOWE
W WYSZKOWIE
Aleja Róż 2
07-200 Wyszków
(16)

PRZEKRÓJ B-B

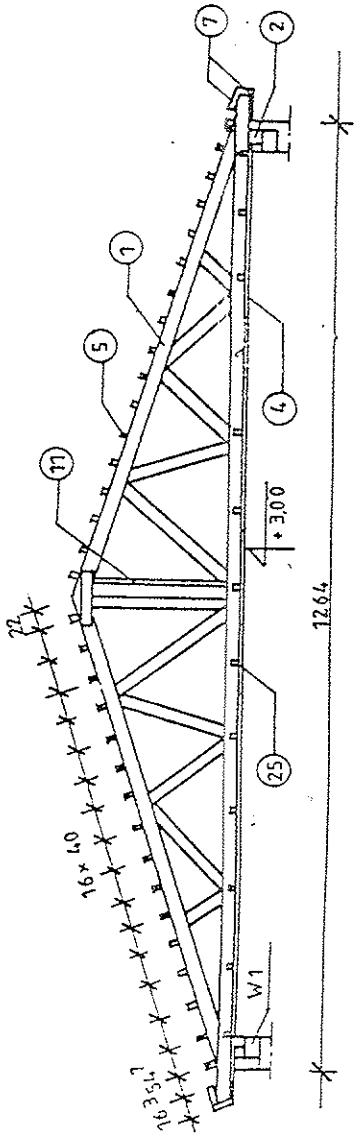

PRZEKRÓJ C-C

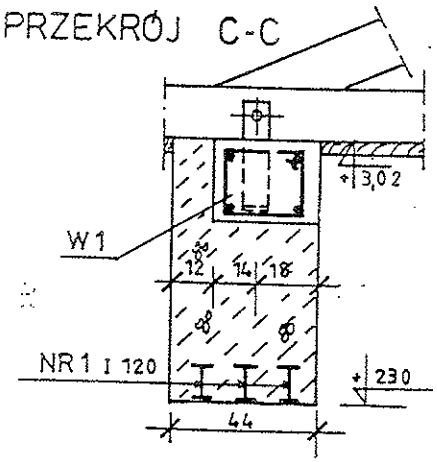

WYKAZ BELEK NADPROŻOWYCH

L.P.	NAZWA ELEMENTU	SZT.
1	BELKA NADPROŻOWA N/120	21
2	BELKA NADPROŻOWA N/180	24

WYKAZ STALI

NR ELEMENTU	KSZTAŁT	DŁUG. CM	SZT.	DŁUGOŚĆ RAZEM / m /					
				STOS		34GS	ST3Sx		
				⌀ 4,5	⌀ 6	⌀ 10	I 120	▱ 40×5	M12
1	I 120	700	3				21,0		
2	I 120	120	2				2,4		
3	⌀ 12	50	14						7,0
4	▱ 40×5	75	14					10,5	
5	M12	17	10						1,7
6	⌀ 10					264,0			
7	⌀ 6	84,0	210		176,4				
8	⌀ 6	165,0	15		24,75				
9	⌀ 10	175,0	3			5,3			
10	⌀ 4,5	175,0	4	7,0					
	DŁUGOŚĆ CAŁKOWITA			7,0	201,15	269,3	23,4	10,5	8,7
	MASA JEDNOSTKOWA			0,125	0,222	0,617	11,2	1,56	0,89
	MASA RAZEM kg			0,875	44,66	269,3	262,1	10,5	7,74
OGÓŁEM KG				314,8			286,5		

WB- 2509	Nr archiwalny 7894	Nr rys	Przedmiot rysunku	SZCZEGÓŁY KONSTRUKCYJNE
Specjalność: KONSTRUKCJE		Skala		WYKAZ STALI
	nr upr.	data	podpis	
Projektant: inż. K. Swiętochowski	131/64	12.95.		
Sprawdzający: inż. W. Wojciechowski	803/72	12.95.		

PROJEKT INWESTORSKI

WYKAZ DREWNA

WB-2509
37

LP	Element	Przekrój cm	Długość cm	Ilość szt.	Objętość m^3	Uwagi
1	Dźwigar deskowy EK-7528/85	komplet (2 połówki)		5	3,323	wg proj. dźwigara
2	Murłata	10x12,5	350	2	0,088	
3	Murłata	10x12,5	450	4	0,225	
4	Deski podsufitki	2,2x10		236m^2	5,190	
5	Łaty pośrednie	6,3x7,5	600	68	1,928	
6	Łaty skrajne	6,3x7,5	70÷320	64	0,590	
7	Płatew okapowa	komplet		4	0,226	-"-
8	Płatew okapowa	komplet		8	0,453	-"-
9	Łaty przy szczycie	6,3x7,5	160÷640	28	0,529	
10	Stężenia połaciowe	3,8x10	180	28	0,192	
11	Stężenia podłużne	komplet		4	0,131	-"-
12	Krokwie w szczycie	6,3x12,5	335	9	0,237	
13	Krawężnica	6,3x12,5	680	4	0,214	
14	Wymian	6,3x7,5	200	6	0,057	
15	Słupek	10x10	90	4	0,045	
16	Słupek	10x10	150	4	0,075	
17	Belka podsufitki	3,8x10	298	18	0,204	
18	Belka podsufitki	3,8x15	298	16	0,272	
19	Krokiew narożna	3,8x12,5	100	4	0,019	
20	Nakładka	3,8x16	20	64	0,078	
21	Płatew okapowa	3,8x12,5	400	4	0,076	
22	Płatew okapowa	3,8x12,5	480	4	0,091	
23	Nakładka	5x12,5	40	2	0,009	
24	Przekładka	4,5x7,4	20	4	0,003	
25	Belka podsufitki	3,8x10	286	54	0,587	
26	Nakładka	4,5x5	25	134	0,075	
	RAZEM				14,906	

Reprodukcja wzbroniona BISPROL

WB- 2509	Nr archiwalny 7894	Nr rys	Przedmiot rysunku	WYKAZ DREWNA
Specjalność	KONSTRUKCJA	Skala		
Projektant: inż. K. Świetochowski	nr upr. 131/64	data 12.95	podpis	
Sprawdzający: inż. W. Wojciechowski	803/72	12.95.		

WYKAZ PODSTAWOWYCH MATERIAŁÓW BUDOWLANYCH

LP	NAZWA MATERIAŁU LUB WYROBU	Jedn. miary	Ilość jednostek
1	2	3	4
1	Cement portlandzki 35	t	8,04
2	Cement 25 bez dodatków	t	17,9
3	Piasek do zapraw i betonów	m^3	89,1
4	Żwir do betonów	m^3	9,3
5	Ciasto wapienne	m^3	7,8
6	Piasek na podsypki	m^3	25,8
7	Bloczki gazobetonowe 59x24x24	szt	1205,0
8	Bloczki gazobetonowe 59x24x12	szt	1290,0
9	Cegła ceramiczna pełna	szt	8900,0
10	Cegła dziurawka	szt	14200,0
11	Blacha dachówkowa powlekana	kg/m^2	1272,0/283,0
12	Papa asfaltowa izolacyjna	m^2	465,0
13	Lepik asfaltowy na gorąco	kg	960,0
14	Lepik asfaltowy na zimno	kg	58,7
15	Wełna mineralna grub.20 cm	m^2	248,3
16	Styropian grub. 6 cm	m^2	50,0
17	Styropian grub. 4 cm	m^2	192,40
18	Styropian grub.8 cm	m^2	182,00
19	Deski profilowane grub.22 mm	m^3	5,97
20	Deski kl.V 25 mm/usługowe/	m^3	1,16
21	Deski kl.V 38 mm/usługowe/	m^3	0,87
22	Klepka	m^2	110,0
23	Terakota	m^2	60,0
24	Płytki klinkierowe	m^2	23,00